До-Л 410-1222.2

УТВЕРЖДАЮ:

Главный конструктор а.о. ЛЕТ

..... М.Пешак

"26" ноября 1999г.

Зам.начальника ГосНИИ ГА

..... Громов М.С.

"21" июня 1999г.

Зам.директора ГосНИИ АН

..... Кушельман В.Я.

"30" 06. 2000г.

ВВЕДЕНО В ДЕЙСТВИЕ

Зам Начальника УПЛГ ГВС ФС ВТ России

..... Типич Г.Н.

"23" июня 2000г.

07.07.00

РЕГЛАМЕНТ ТЕХНИЧЕСКОГО ОБСЛУЖИВАНИЯ САМОЛЕТА Л 410 УВП-Э

БЕЗ КАПИТАЛЬНОГО РЕМОНТА

МЕЖГОСУДАРСТВЕННЫЙ АВИАЦИОННЫЙ КОМИТЕТ
INTERSTATE AVIATION COMMITTEE
ОДОБРЕНО
APPROVED
Консультант Воробьев И.С.
Должность Фамилия
22.06.2000г.

Нояб 25/99

LET
An Ayres Company

АКЦИОНЕРНОЕ ОБЩЕСТВО ЛЕТ КУНОВИЦЕ, ЧР

До-Л 410-1222.2

Утверждаю:

.....Pisak 10.12.97.....

М.Пешак

ГЛАВ.КОНСТРУКТОР ЗАВОДА ЛЕТ

РЕГЛАМЕНТ ТЕХНИЧЕСКОГО ОБСЛУЖИВАНИЯ САМОЛЕТА Л 410 УВП-Э

БЕЗ КАПИТАЛЬНОГО РЕМОНТА

Сент 30/97

АКЦИОНЕРНОЕ ОБЩЕСТВО ЛЕТ КУНОВИЦЕ, ЧР

3

ПЕРЕЧЕНЬ ДЕЙСТВУЮЩИХ СТРАНИЦ

Лист	Дата	Лист	Дата	Лист	Дата
Титульный лист	Сент 30/97	3-5	Сент 30/97	3-55	Сент 30/97
		3-6	Сент 30/97	3-56	Сент 30/97
		3-7	Сент 30/97	3-57	Сент 30/97
0-1	Апр 30/99	3-8	Сент 30/97	3-58	Сент 30/97
0-2	Сент 30/97	3-9	Сент 30/97	3-59	Сент 30/97
0-3	Апр 30/99	3-10	Сент 30/97	3-60	Сент 30/97
0-4	Сент 30/97	3-11	Сент 30/97	3-61	Сент 30/97
0-5	Сент 30/97	3-12	Сент 30/97	3-62	Сент 30/97
0-6	Сент 30/97	3-13	Сент 30/97	3-63	Сент 30/97
0-7	Сент 30/97	3-14	Сент 30/97	3-64	Сент 30/97
0-8	Сент 30/97	3-15	Сент 30/97	3-65	Сент 30/97
0-9	Сент 30/97	3-16	Сент 30/97	3-66	Сент 30/97
		3-17	Сент 30/97	3-67	Сент 30/97
		3-18	Сент 30/97	3-68	Сент 30/97
Содержа-		3-19	Сент 30/97	3-69	Сент 30/97
ние		3-20	Сент 30/97	3-70	Сент 30/97
		3-21	Сент 30/97	3-71	Сент 30/97
0-10	Сент 30/97	3-22	Сент 30/97	3-72	Сент 30/97
		3-23	Сент 30/97	3-73	Сент 30/97
		3-24	Сент 30/97	3-74	Сент 30/97
1-1	Сент 30/97	3-25	Сент 30/97	3-75	Сент 30/97
1-2	Сент 30/97	3-26	Сент 30/97	3-76	Сент 30/97
1-3	Сент 30/97	3-27	Сент 30/97	3-77	Сент 30/97
1-4	Сент 30/97	3-28	Сент 30/97	3-78	Сент 30/97
1-5	Сент 30/97	3-29	Сент 30/97	3-79	Сент 30/97
1-6	Сент 30/97	3-30	Сент 30/97	3-80	Сент 30/97
1-7	Сент 30/97	3-31	Сент 30/97	3-81	Сент 30/97
1-8	Сент 30/97	3-32	Сент 30/97	3-82	Сент 30/97
1-9	Сент 30/97	3-33	Сент 30/97	3-83	Сент 30/97
1-10	Сент 30/97	3-34	Сент 30/97	3-84	Сент 30/97
1-11	Сент 30/97	3-35	Сент 30/97	3-85	Сент 30/97
1-12	Сент 30/97	3-36	Сент 30/97	3-86	Сент 30/97
		3-37	Сент 30/97	3-87	Сент 30/97
		3-38	Сент 30/97	3-88	Сент 30/97
		3-39	Сент 30/97	3-89	Сент 30/97
2-1	Сент 30/97	3-40	Сент 30/97	3-90	Сент 30/97
2-2	Сент 30/97	3-41	Сент 30/97	3-91	Сент 30/97
2-3	Сент 30/97	3-42	Сент 30/97	3-92	Сент 30/97
2-4	Сент 30/97	3-43	Сент 30/97	3-93	Сент 30/97
2-5	Сент 30/97	3-44	Сент 30/97	3-94	Сент 30/97
2-6	Сент 30/97	3-45	Сент 30/97	3-95	Сент 30/97
2-7	Сент 30/97	3-46	Сент 30/97	3-96	Сент 30/97
2-8	Сент 30/97	3-47	Сент 30/97	3-97	Сент 30/97
		3-48	Сент 30/97	3-98	Сент 30/97
		3-49	Сент 30/97	3-99	Сент 30/97
		3-50	Сент 30/97	3-100	Сент 30/97
3-1	Сент 30/97	3-51	Сент 30/97	3-101	Сент 30/97
3-2	Сент 30/97	3-52	Сент 30/97	3-102	Сент 30/97
3-3	Сент 30/97	3-53	Сент 30/97	3-103	Сент 30/97
3-4	Сент 30/97	3-54	Сент 30/97	3-104	Сент 30/97

ПЕРЕЧЕНЬ ДЕЙСТВУЮЩИХ СТРАНИЦ

Лист	Дата	Лист	Дата	Лист	Дата
3-105	Сент 30/97	4-25	Сент 30/97	4-73	Сент 30/97
3-106	Сент 30/97	4-26	Сент 30/97	4-74	Сент 30/97
3-107	Сент 30/97	4-27	Сент 30/97	4-75	Сент 30/97
3-108	Сент 30/97	4-28	Сент 30/97	4-76	Сент 30/97
3-109	Сент 30/97	4-29	Сент 30/97	4-77	Сент 30/97
3-110	Сент 30/97	4-30	Сент 30/97	4-78	Сент 30/97
3-111	Сент 30/97	4-31	Сент 30/97	4-79	Сент 30/97
3-112	Сент 30/97	4-32	Сент 30/97	4-80	Сент 30/97
3-113	Сент 30/97	4-33	Сент 30/97	4-81	Сент 30/97
3-114	Сент 30/97	4-34	Сент 30/97	4-82	Сент 30/97
3-115	Сент 30/97	4-35	Сент 30/97	4-83	Сент 30/97
3-116	Сент 30/97	4-36	Сент 30/97	4-84	Сент 30/97
3-117	Сент 30/97	4-37	Сент 30/97	4-85	Сент 30/97
3-118	Сент 30/97	4-38	Сент 30/97	4-86	Сент 30/97
3-119	Сент 30/97	4-39	Сент 30/97	4-87	Сент 30/97
3-120	Сент 30/97	4-40	Сент 30/97	4-88	Сент 30/97
3-121	Сент 30/97	4-41	Сент 30/97	4-89	Сент 30/97
3-122	Сент 30/97	4-42	Сент 30/97	4-90	Сент 30/97
		4-43	Сент 30/97	4-91	Сент 30/97
		4-44	Сент 30/97	4-92	Сент 30/97
		4-45	Сент 30/97	4-93	Сент 30/97
		4-46	Сент 30/97	4-94	Сент 30/97
		4-47	Сент 30/97	4-95	Сент 30/97
		4-48	Сент 30/97	4-96	Сент 30/97
4-1	Сент 30/97	4-49	Сент 30/97	4-97	Сент 30/97
4-2	Сент 30/97	4-50	Сент 30/97	4-98	Сент 30/97
4-3	Сент 30/97	4-51	Сент 30/97	4-99	Сент 30/97
4-4	Сент 30/97	4-52	Сент 30/97	4-100	Сент 30/97
4-5	Сент 30/97	4-53	Сент 30/97	4-101	Сент 30/97
4-6	Сент 30/97	4-54	Сент 30/97	4-102	Сент 30/97
4-7	Сент 30/97	4-55	Сент 30/97		
4-8	Сент 30/97	4-56	Сент 30/97		
4-9	Сент 30/97	4-57	Сент 30/97		
4-10	Сент 30/97	4-58	Сент 30/97		
4-11	Сент 30/97	4-59	Сент 30/97		
4-12	Сент 30/97	4-60	Сент 30/97		
4-13	Сент 30/97	4-61	Сент 30/97		
4-14	Сент 30/97	4-62	Сент 30/97	5-1	Сент 30/97
4-15	Сент 30/97	4-63	Сент 30/97	5-2	Сент 30/97
4-16	Сент 30/97	4-64	Сент 30/97	5-3	Сент 30/97
4-17	Сент 30/97	4-65	Сент 30/97	5-4	Сент 30/97
4-18	Сент 30/97	4-66	Сент 30/97		
4-19	Сент 30/97	4-67	Сент 30/97		
4-20	Сент 30/97	4-68	Сент 30/97		
4-21	Сент 30/97	4-69	Сент 30/97	6-1	Сент 30/97
4-22	Сент 30/97	4-70	Сент 30/97	6-2	Сент 30/97
4-23	Сент 30/97	4-71	Сент 30/97	6-3	Сент 30/97
4-24	Сент 30/97	4-72	Сент 30/97	6-4	Сент 30/97

ПЕРЕЧЕНЬ ДЕЙСТВУЮЩИХ СТРАНИЦ

Лист	Дата	Лист	Дата	Лист	Дата
7-1	Сент 30/97	9.1-25	Сент 30/97	9.7-9	Сент 30/97
7-2	Сент 30/97	9.1-26	Сент 30/97	9.7-10	Сент 30/97
7-3	Сент 30/97			9.7-11	Сент 30/97
7-4	Сент 30/97			9.7-12	Сент 30/97
				9.7-13	Апр 30/99
				9.7-14	Сент 30/97
				9.7-15	Апр 30/99
8-1	Сент 30/97			9.7-16	Апр 30/99
8-2	Сент 30/97	9.2-1	Сент 30/97	9.7-17	Апр 30/99
8-3	Сент 30/97	9.2-2	Сент 30/97	9.7-18	Апр 30/99
8-4	Сент 30/97	9.2-3	Сент 30/97	9.7-19	Сент 30/97
8-5	Сент 30/97	9.2-4	Сент 30/97	9.7-20	Сент 30/97
8-6	Сент 30/97	9.2-5	Сент 30/97	9.7-21	Сент 30/97
8-7	Сент 30/97	9.2-6	Сент 30/97	9.7-22	Апр 30/99
8-8	Сент 30/97			9.7-23	Апр 30/99
				9.7-24	Сент 30/97
				9.7-25	Сент 30/97
				9.7-26	Апр 30/99
				9.7-27	Апр 30/99
		9.3-1	Сент 30/97	9.7-28	Сент 30/97
		9.3-2	Сент 30/97	9.7-29	Сент 30/97
		9.3-3	Сент 30/97	9.7-30	Сент 30/97
9-1	Сент 30/97	9.3-4	Сент 30/97	9.7-31	Апр 30/99
9-2	Сент 30/97			9.7-32	Апр 30/99
9.1-1	Сент 30/97			9.7-33	Сент 30/97
9.1-2	Сент 30/97			9.7-34	Сент 30/97
9.1-3	Сент 30/97			9.7-35	Сент 30/97
9.1-4	Сент 30/97			9.7-36	Апр 30/99
9.1-5	Сент 30/97	9.5-1	Сент 30/97	9.7-37	Апр 30/99
9.1-6	Сент 30/97	9.5-2	Сент 30/97	9.7-38	Апр 30/99
9.1-7	Сент 30/97			9.7-39	Апр 30/99
9.1-8	Сент 30/97			9.7-40	Апр 30/99
9.1-9	Сент 30/97			9.7-41	Сент 30/97
9.1-10	Сент 30/97			9.7-42	Апр 30/99
9.1-11	Сент 30/97	9.6-1	Сент 30/97	9.7-43	Апр 30/99
9.1-12	Сент 30/97	9.6-2	Сент 30/97	9.7-44	Апр 30/99
9.1-13	Сент 30/97			9.7-45	Апр 30/99
9.1-14	Сент 30/97			9.7-46	Сент 30/97
9.1-15	Сент 30/97			9.7-47	Апр 30/99
9.1-16	Сент 30/97			9.7-48	Апр 30/99
9.1-17	Сент 30/97	9.7-1	Сент 30/97	9.7-49	Сент 30/97
9.1-18	Сент 30/97	9.7-2	Сент 30/97	9.7-50	Сент 30/97
9.1-19	Сент 30/97	9.7-3	Сент 30/97	9.7-51	Апр 30/99
9.1-20	Сент 30/97	9.7-4	Сент 30/97	9.7-52	Сент 30/97
9.1-21	Сент 30/97	9.7-5	Сент 30/97	9.7-53	Сент 30/97
9.1-22	Сент 30/97	9.7-6	Апр 30/99	9.7-54	Сент 30/97
9.1-23	Сент 30/97	9.7-7	Сент 30/97		
9.1-24	Сент 30/97	9.7-8	Сент 30/97		

ПЕРЕЧЕНЬ ДЕЙСТВУЮЩИХ СТРАНИЦ

Лист	Дата	Лист	Дата	Лист	Дата
9.8-1	Сент 30/97				
9.8-2	Сент 30/97				
9.8-3	Сент 30/97				
9.8-4	Сент 30/97				
9.9-1	Сент 30/97				
9.9-2	Сент 30/97				
9.9-3	Сент 30/97				
9.9-4	Сент 30/97				
9.10-1	Сент 30/97				
9.10-2	Сент 30/97				
9.11-1	Сент 30/97				
9.11-2	Сент 39/97				
9.12-1	Сент 30/97				
9.12-2	Сент 30/97				

ЛИСТ РЕГИСТРАЦИИ ВРЕМЕННЫХ ИЗМЕНЕНИЙ

Изм.	Номер раздела, подраздела, пункта	Номера страниц			№ докум.	Входящий № сопроводительного документа и дата	Подп.	Дата
		измененных	новых	аннулированных				

ЛИСТ РЕГИСТРАЦИИ ВРЕМЕННЫХ ИЗМЕНЕНИЙ

Изм.	Номер раздела, подраздела, пункта	Номера страниц			№ докум.	Входящий № сопроводительного документа и дата	Подп.	Дата
		измененных	новых	аннулированных				

ЛИСТ УЧЕТА ИЗМЕНЕНИЙ				
No. изм.	No.бюллетеня Л-410 УВП-Э	Дата издания новых листов	Страницы, затронутые изменением	Дата внесения изменения и подпись

ЛИСТ УЧЕТА ИЗМЕНЕНИЙ				
No. изм.	No.бюллетеня Л-410 УВП-Э	Дата издания новых листов	Страницы, затронутые изменением	Дата внесения изменения и подпись

С О Д Е Р Ж А Н И Е

		Страница
1.	ВВЕДЕНИЕ	1-1
2.	МЕРЫ ПО ТЕХНИКЕ БЕЗОПАСНОСТИ	2-1
3.	ОПЕРАТИВНЫЕ ФОРМЫ ТЕХНИЧЕСКОГО ОБСЛУЖИВАНИЯ	3-1
4.	ПЕРИОДИЧЕСКИЕ ФОРМЫ ТЕХНИЧЕСКОГО ОБСЛУЖИВАНИЯ	4-1
5.	РЕВИЗИЯ САМОЛЕТА	5-1
6.	СЕЗОННОЕ ОБСЛУЖИВАНИЕ	6-1
7.	ВНЕОЧЕРЕДНОЕ ОБСЛУЖИВАНИЕ	7-1
8.	ОБСЛУЖИВАНИЕ ПРИ ХРАНЕНИИ	8-1
9.	ПРИЛОЖЕНИЯ	9-1
9.1.	План смазки	9.1-1
9.2.	Перечень работ, после выполнения которых должны производиться взвешивание самолета, нивелировка самолета и контрольно-испытательный полет	9.2-1
9.3.	Перечень горючесмазочных материалов	9.3-1
9.4.	-	
9.5.	Перечень мест пломбировок	9.5-1
9.6.	Перечень регулировок, выполнение которых в ходе эксплуатации запрещается	9.6-1
9.7.	Эксплуатация приборов и агрегатов	9.7-1
9.8.	Перечень обязательных замен деталей планера и его систем	9.8-1
9.9.	Статистика и обработка неисправностей возникших при эксплуатации и влияющих на ее бозопасность	9.9-1

-

Страница

9.10. Критические места планера 9.10-1
9.11. Устранение обычных неисправностей
без согласия завода-изготовителя 9.11-1
9.12. Замена деталей 9.12-1

1

ВВЕДЕНИЕ

1.1. Общая часть

1.1.1. Настоящий регламент технического обслуживания (РО), является основным документом, определяющим объекты обслуживания, объем и периодичность выполнения работ по техническому обслуживанию самолета типа Л 410 УВП-Э, его систем и комплектующих изделий.

1.1.2. Регламеннт предусматривает выполнение на самолетах следующих видов технического обслуживания:

оперативные формы технического обслуживания (см.раздел 3)
- Форма "А" - работы по встрече;
- Форма "Б"
- Форма "В" } - работы по осмотру и обслуживанию;
- Форма "Г"
- Форма "Д" - работы по обеспечению каждого последующего вылета;
- Форма "Е" - работы по обеспечению первого вылета;
- Форма "Ж" - работы по обеспечению стоянки;

периодические формы технического обслуживания (см.раздел 4)
- Формы 1,2,3,4,5,6,7,8,9,10,11,12,13,14,15,
- ревизия самолета (осмотр и диагностирование) (см.раздел 5)
- сезонное техническое обслуживание (см.раздел 6)
- специальные виды технического обслуживания (см.раздел 7)
- техническое обслуживание при хранении самолета (см.раздел 8)

1.2. Оперативные формы технического обслуживания

1.2.1. Техническое обслуживание по форме "А" выполняется непосредственно после каждой посадки самолета, при учебно-тренировочных полетах - только при очередных заправках топливом.

1.2.2. Техническое обслуживание по форме "Б" выполняется:

- перед каждым полетом (после посадки) самолета, если не требуется выполнение более сложной формы технического обслуживания;
- перед вылетом после периодического обслуживания самолета;
- при учебно-тренировочных полетах только при очередных заправках самолета топливом.

1.2.3. Техническое обслуживание по форме "В" выполняется:

- один раз в сутки в конце летного дня в базовом аэропорте, а также в аэропортах конечной посадки, если не требуется выполнение более сложной формы технического обслуживания;
- в конце летного дня при учебно-тренировочных полетах
- для подготовки самолета к вылету дополнительно к форме "Е" при перерывах в полетах от 1 до 15 суток, если самолет не установливался на хранение.
- это техническое обслуживание действует 24 + 12 часов.

1.2.4. Техническое обслуживание по форме "Г" выполняется:

- в базовом аэропорту один раз в 10 ±1 суток регулярной эксплуатации самолета (при выполнении хотя бы одного полета в сутки) или после каждых 50 ±10 посадок, если не требуется выполнять по налету часов периодическое техническое обслуживание. Указанный срок можеть быть увеличен на количество нелетных суток, но не должен превышать 10 календарных суток;
- при подготовке самолета к полетам после хранения;
- после контрольно-испытательного полета в случае замены (двигателей);

1.2.5. Техническое обслуживание по форме "Д" выполняется непосредственно перед каждым последующим вылетом самолета независимо от формы выполненного технического обслуживания.

1.2.6. Техническое обслуживание по форме "Е" выполняется непосредственно перед первым вылетом самолета независимо от формы выполненного технического обслуживания.

1.2.7. Техническое обслуживание по форме "Ж" выполняется в случае передачи самолета в АТБ:

- на хранение, если продолжительность стоянки самолета до очередного вылета превышает 2 часа;
- на техническое обслуживание;
- при перемещении самолета на другую стоянку.

1.2.8. На площади аэродрома может техобслуживание формы А,Б,Д,Ж проводиться также пилотом при условии, что прошел обучением и был переэкзаменован или заводом изготовителем или другой организацией имеющей право выполнять типовые испытания самолета Л 410 УВП-Э. В случае обнаружения любого отказа при техобслуживаниии А,Б,Д,Ж выполняемом пилотом, эти отказы могут быть устранены только обученным механиком.

1.3. Периодические формы технического обслуживания

1.3.1. Периодическое техническое обслуживание назначается по часам налета, посадкам, календарным срокам, в соответствии с периодичностью, указанной против каждого пункта раздела 4 РО, в зависимости от специфических условий использования самолетов в эксплуатационных предприятиях ГА.

1.3.2. Периодическое техническое обслуживание формируется из работ основной формы технического обслуживания, выполняемой через каждые 300 ±30 часов налета, 300 ±50 посадок, 6 ±0,6 календарных масяца наработки планера и дополнительных работ, необходимость выполнения которых определяется наработкой планера в часах, посадках, календарном времени, соответственно через каждые 600,900,1200 и т.д. часов налета (посадок), 12,18,24 и т.д. месяцев.

1.3.3. Выполнение работ по числу посадок или по календарному сроку не исключает выполнение работ по часам налета.

1.3.4. Смазка выполняется при работах по техническому обслуживанию всех типов в соответствии с планом смазки - смотри приложение 9.1.

1.3.5. Цикл периодического технического обслуживания всегда ведется:

- от передачи нового самолета в эксплуатацию;
- от последней выполненной ревизии самолета

1.4. <u>Техническое обслуживание при хранении</u>

1.4.1. При перерывах в полетах свыше 15 суток выполняются работы связанные с подготовкой самолета к хранению, работы при хранении и работы по подготовке самолета к полетам после хранения.

1.4.2. Объем работ связанных с подготовкой самолета к хранению зависит от планируемых сроков хранения.

1.4.3. Отличаются следующие виды хранения:

- на срок с 15 до 30 суток
- на срок до 3 месяцев
- на срок более 3 месяцев (т.е. 6 месяцев, 9 месяцев, 12 месяцев).

1.5. Специальные виды технического обслуживания

1.5.1. Специальные виды технического обслуживания выполняются после пролета самолетом области грозовой деятельности и удара молнии или при посадке с весом, превышающим максимальный посадочный и после грубой посадки самолета. В остальных особых случаях объем и содержание работ технического обслуживания определяется по решению комиссии.

1.6. Общие указания по тех. обслуживанию

1.6.1. После выполнения работ, связанных с регулировкой отдельных агрегатов или систем, со вскрытием полостей, со снятием для ремонта или заменой узлов, агрегатов в системах управления самолетом, двигателями, и других систем, убедиться в их работоспособности при максимальных значениях параметров, а также в соответствии положения управляемого элемента положению командного органа и техническим требованиям. Проверку действия органов управления самолетом производить с обоих мест пилотов.

1.6.2. Во всех случаях текущего ремонта изделия, снятого с самолета, замены неисправного изделия или ремонта самолетной электропроводки и деталей крепления авиационного и радиоэлектронного оборудования производите:

а) в лаборатории
проверку отремонтированного изделия на соответствие НТП,

б) на самолете
проверку функционирования:

- установленного изделияя;
- системы, в которой установлено изделие или произведен ремонт самолетной электропроводки и деталей крепления оборудования;
- системы, взаимосвязанные с основной системой, в которой установлено изделие или произведен ремонт.

1.6.3. При выполнении каждого вида технического обслуживания необходимо устранить все отказы и неисправности, возникшие в полете и обнаруженные при техническом обслуживании самолета. В тех случаях, когда при выполнении технического обслуживания устранение неисправностей требует значительных трудозатрат или специальной оснастки, при принятии решения о выпуске самолета в рейс руководствоваться "Перечнем допустимых отказов" приведенным в РЛЭ, раздел 6.

1.6.4. Работы по всем видам технического обслуживания должны выполняться с использованием исправного наземного оборудования, средства механизации, маркированного исправного инструмента и контрольно-проверочной аппаратуры.

1.6.5. Все работы, предусмотренные РО, а также другие дополнительные работы на самолете должны производиться в соответствии с технологическими картами Руководства по технической эксплуатации (РТЭ) самолета Л 410 УВП-Э.

1.6.6. Техническое обслуживание самолета выполняется инженерно-техническим составом, подготовленным по каждой из специальностей, знающим конструкцию, инструкцию по технике безопасности, настоящий Регламент и технологические карты по его выполнению, допущенным к техническому обслуживанию самолетов типа Л 410 УВП-Э установленным порядком и несущим ответственность за полноту и качество выполненных работ.

1.6.7. На каждую форму технического обслуживания самолета и выполняемые на нем дополнительные работы должна быть оформлена техническая документация согласно действующим в ГА положениям.

1.6.8. При назначении регламентных работ по часам налета учитывается наработка планера, двигателя и их систем только в воздухе.
При учете ресурса до капитального ремонта и общего технического ресурса двигателей включая агрегатов, входящих в комплектацию двигателя, зачитывается вся наработка в воздухе и одна пятая часть (20%) от их наработки на земле.

1.6.9. Если в аттестате или паспорте комплектующего изделия приведены другие сроки выполнения регламентных работ, чем в настоящем РО, то действительны сроки, указанные в настоящем РО.

1.6.10. Учет количества взлетов с заправленными концевыми топливными баками. В случае выполнения взлета с заправленными концевыми топливными баками необходимо в формуляр самолета, в разд. IV ЖУРНАЛ РАБОТЫ САМОЛЕТА, в колонку "Примечание" внести следующую запись: "К.Б.+".

1.7. Нумерация отдельных пунктов регламента и их связь с остальной документацией

1.7.1. Нумерация всех разделов РО совпадает с нумерацией разделов РТЭ самолета, двигателей и комплектующих изделий. Нумерация пунктов РО включает в себя буквенное обозначение разновидностей работ по объектам обслуживания; каждому пункту РО в РТЭ самолета соответствует технологическая карта за тем же номером, что способствует быстрому отысканию необходимой информации по технической эксплуатации самолета.

1.7.2. Настоящий Регламент технического обслуживания связан со следующей документацией:

	Сокращение, применяемое в текстовой части
а) Руководство по технической эксплуатации самолета Л 410 УВП-Э	РТЭ самолета
б) Руководство по технической эксплуатации двигателя М 601-Е или М 601Э-21	РТЭ двигателя
в) Руководство по технической эксплуатации воздушного винта В 510	РТЭ винта

г) Руководство по летной эксплуатации самолета Л 410 УВП-Э -

д) Альбом производственных, эксплуатационных и ремонтных допусков самолета Л 410 УВП-Э -

е) Руководство по ремонту планера самолета Л 410 в полевых условиях -

ж) Каталог деталей и сборочных единиц самолета Л 410 УВП-Э -

1.8. Изменения

Изменения настоящего Регламента производится путем замены листов. Новые листы для замены присылаются держателю посредством бюллетеня обязательного выполнения. Новые листы обозначены в левом нижнем углу датой внедрения и часть текста, которая изменяется обозначена вертикальной линией на левом поле листа. Если изменение приведет только к перемещению текста на следующий лист,то текст не обозначается. Если на новом листе никаких изменений нет (за исключением перемещения текста), то такой лист обозначен новой датой и буквой И. Вместе с каждым изменением издается новый "ЛИСТ УЧЕТА ИЗМЕНЕНИЙ" (лист 0-7). На этом листе держатель дополнит дату и подпись лица, которое внесло изменение в данный экземпляр.
В некоторых случаях вводится т. наз. "ВРЕМЕННОЕ ИЗМЕНЕНИЕ", которое издается как правило в качестве приложения к бюллетеню по выполнению конструктивной доработки самолета, или для более быстрого информирования эксплуатирующей организации о подготавливаемом изменении РО. "ВРЕМЕННОЕ ИЗМЕНЕНИЕ" имеет ограниченное по времени действе. После издания нового (измененного) листа "ВРЕМЕННОЕ ИЗМЕНЕНИЕ" изымается из РО вместе с соответствующим листом. Учет внесенных и изъятых "ВРЕМЕННЫХ ИЗМЕНЕНИЙ" ведется держателем Регламента технического обслуживания в Листе регистрации изменений, (лист 0-5).

1.9. Сокращения

АЗС - аккумуляторная зарядная станция

ВЛЭ - весенне-летняя эксплуатация

К - крыло

Л - левый

ЛВЖ - легковоспламеняющиеся жидкости

ЛПМ - лентопротяжный механизм

Нерв.- нервюра (крыла или хвост. оперения)

ОЗЭ - осенне-зимняя эксплуатация

П - правый

ПОС - противообледенительная система

РВ - руль высоты

РН - руль направления

РО - регламент технического обслуживания

РТЭ - руководство по технической эксплуатации
(Это сокращение является единым для всех изделий, несмотря на то, что названия документации приведенных изделий могут отличаться - - см. п. 1.7.2)

СВЧ - сверхвысокая частота

Т.К. - технологическая карта

ТНВ - температура наружного воздуха

Ф - фюзеляж

ЦЭБО - центральный электронный блок ограничителей

Шп. - шпангоут фюзеляжа

ШР - штепсельный разъем

РУД - рычаг управления двигателем

РУВ - рычаг управления воздушным винтом

пг - обороты газогенератора

пв - обороты воздушного винта

Vп - приборная скорость

2

МЕРЫ ПО ТЕХНИКЕ БЕЗОПАСНОСТИ

2.1. ОБЩАЯ ЧАСТЬ

2.1.1. Перед произведением осмотра и работ необходимо выполнить все меры по технике безопасности, которые исключают разряд статического электричества людьми, самопроизвольное включение электрооборудования, пожар на борту самолета, травматизм людей.

2.1.2. Наземные источники электроэнергии подключайте к бортовой сети самолета только после согласия специалиста, которой руководит группой технического обслуживания указанного самолета. При подключении самолета к источникам электроэнергии, при выполнении осмотра и работ необходимо вывесить предупреждение:

САМОЛЕТ ПОД ТОКОМ

2.1.3. В ходе заправки самолета топливом должны быть все потребители электрического тока, которые не связаны с заправкой, отключены и все монтажные и демонтажные работы должны быть прекращены. Самолет должен быть заземлен и токопроводно соединен с наземной установкой для зарядки.

2.1.4. Не допускается разъединять кабели и провода, снимать крышки блоков, заменять предохранители и лампы накаливания при включенном оборудовании.

2.1.5. Перед запуском двигателей убедитесь в том, что подготовлены средства пожаротушения и под колесами шасси находятся колодки.Также убедитесь в том, что вблизи самолета не находятся никакие посторонние предметы.

2.1.6. Опасные зоны вокруг самолета при работе двигателей показаны на рисунке:

а) при работе двигателей на малом газе

б) при работе двигателей на максимальном взлетном режиме

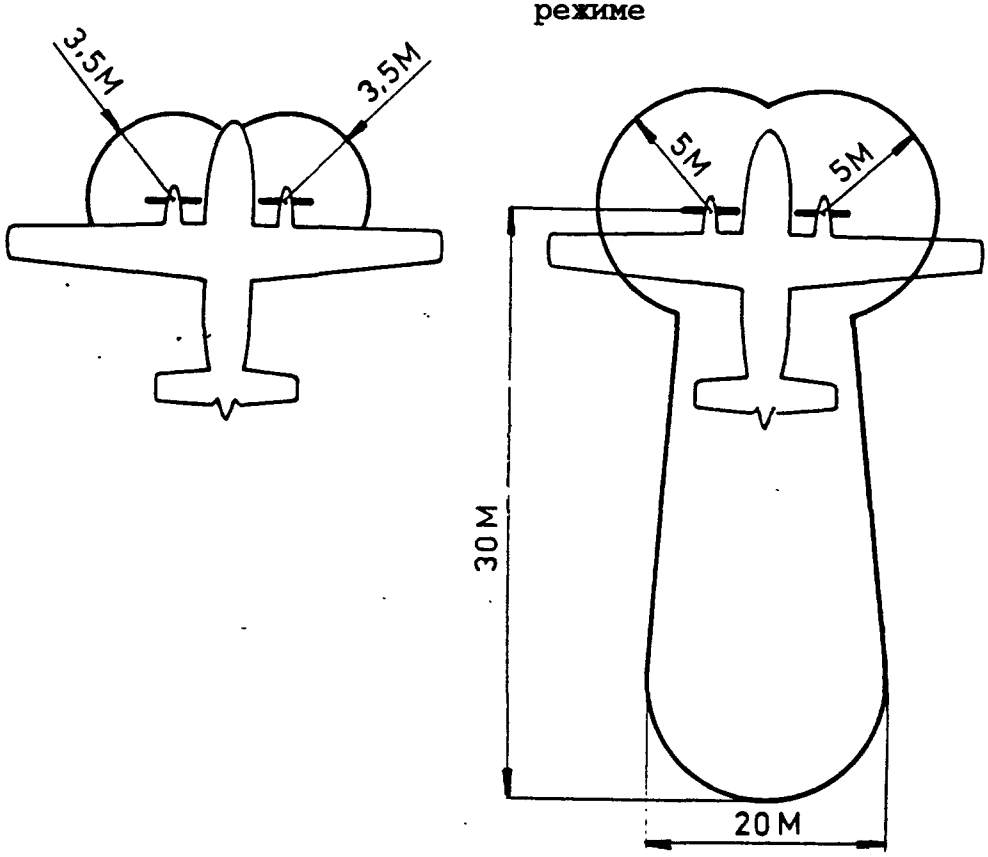

2.1.7. В ходе осмотра силовой установки после выключения двигателей необходимо действовать осторожно, чтобы предотвратить ожоги, возникшие при соприкосновении к горячим частям двигателя.

2.1.8. Переносные электрические лампы, которые используются при осмотре самолета, должны быть в исправном состоянии, должны иметь предохранительные решетки и при включении не должны образовать искры. Шнур должен имет резиновый бандаж.

2.1.9. Техническое обслуживание самолета можно выполнять при скорости ветра не превышающей 15 м/с.

2.2. Принципы безопасности работ на высоко размещенных площадках

2.2.1. Для предотвращения поскользнутия при работе на крыле необходимо пользоваться обувю с мягкой резиновой подошвой.

2.2.2. Запрещается наступать на горизонтальное оперение.

2.2.3. Работы на высоко размещенных площадках производите при использовании предохранительного пояса и каната.

2.2.4. При скорости ветра превышающей 15м/с запрещается работать на высокых стремянках (высота более 1 м).

2.3. Принципы базопасности работ на самолете поднятом на подъемниках

2.3.1. В ходе подъема самолета на подъемник необходимо соблюдать указания приведенные в разделе 007 РТЭ самолета.

2.3.2. Поднят ли самолет на подъемниках, запрещается запускать двигатели.

2.3.3. В ходе поднятия (опускания) самолета не должны находиться под самолетом, в кабине экипажа, в пассажирском салоне и на поверхности самолета никакие лица.

2.3.5. Подъем самолета можно выполнять только до скорости ветра 5 м/с.

2.3.4. При проверке уборки шасси, когда самолет на подъемниках, под самолетом не должны находиться никакие лица.

2.3.6. Не допускается несимметричное поднимание самолета и несимметричная нагрузка на крыле, когда самолет на подъемниках.

2.4. Принципы безопасности работ с электрооборудованием

2.4.1. При работе на самолете запрещается:

- оставлять голыми свободные концы проводов,
- оставлять открытыми панели распределительных устройств и крышки клеммников и другого оборудования, которые находятся под напряжением.

2.5. Защита от сверхвысоких частот

2.5.1. При проверке оборудования излучающего сверхвысокие частоты запрещается оставать в поле его излучения и заправлять топливо (и вблизи самолета).

2.6. Принципы безопасности работ с синтетическим маслом Б-3В

2.6.1. Масло Б-3В относится к токсичным веществам. При работе с ним соблюдайте следующие правила:

- Запрещается кушать, пить и курить и также строго запрещено переливать масло из сосуда в сосуд при помощи шланга всасыванием губами.
- Все работы с маслом необходимо выполнять в специальной одежде (защитный комбинезон) при использовании защитных приспособлений.
- Специальная одежда для работ с маслом и защитные привпособления хранятся в отведенном для этой цели самостоятельном шкафу (отдельно от привичной рабочей одежды и оборудования).
  Произойдет ли в ходе работы запятнание одежды или приспособлений, следует одежду заменить и защитные приспособления тщательно промыть мылом и теплой водой.
- Работы в масляной системе допускаются только после падения давления масла до уровня атмосферного давления и уменьшении температуры масла ниже +60°C. При возможной переливке теплого масла должен работник находится на наветренной стороне.

- На регулярный медицинский осмотр отправлять работники работающие с маслом Б-3В один раз в год. Входной медицинский осмотр необходимо провести немедленно при назначении работника к работам с маслом Б-3В.

- Произойдет ли облитие обшивки самолета маслом Б-3В, необходимо масло вытереть тряпкой смоченной в техническом бензине. Тряпку после использования замените.

2.7. Принципы безопасности работ с кислородным оборудованием

2.7.1. К работам с кислородным оборудованием допускаются лица, которые прошли подготовку и имеют практический опыт в обращении с кислородными приборами.

2.7.2. Не допускается попадание на агрегаты кислородного оборудования масла, жиров, грязи и сажей.

2.7.3. Предотвратите твердые удары, повреждения баллонов и оборудования.

2.7.4. При зарядке не превышайте допустимое давление, перед зарядкой убедитесь в наличии средств пожаротушения.

2.7.5. При работе с кислородным оборудованием используйте только хромированный или никелированный инструмент. Запрещается использование инструмента с поврежденной поверхностью.

2.8. Принципы безопасности при использовании горючих жидкостей

2.8.1. При очистке самолета бензином и при работах на самолете, при которых необходимо использовать горючие жидкости (клейка резиновых деталей или очистка) должны исполняющие лица соблюдать следующие указания:

- Самолет должен быть заземлен.
- В зоне 10 м от самолета запрещается курить или обращаться с открытым огнем.
- Перед началом работ убедитесь в наличии средств пожаротушения.
- В случаях, когда работы с горючими жидкостями выполняются в ангаре, должна быть обеспечена достаточная вентиляция, самолет должен стоять на колесах и около ворот не должны быть никакие препятствия или посторонные предметы, которые препятствовали бы в случае необходимости быстрой выкатке самолета из ангара.
- Бортовой аккумулятор и наземный источник аэродромного питания должны быть отключены.
- На самолете не должны выполняться никакие другие работы.
- Одновременно с очисткой не должны использоваться электрические пылесосы, электродрели и т.п.
- Используемые переносные лампы должны быть взрывобезопасного исполнения.
- Работники работающие с горючими жидкостями должны иметь антистатическую обувь и не должны быть одены в одежде из искусственных волокон (опасность разряда статического электричества).
- Для очистки не должны использоваться кисти и ткани из искусственных волокон.
- При очистке не должно использоваться более 1 литра горючей жидкости. При потребности большего количества жидкости ее следует хранить в закрытых жестяных сосудах на расстоянии не менее 10 м от самолета.

3

ОПЕРАТИВНЫЕ ФОРМЫ ТЕХНИЧЕСКОГО ОБСЛУЖИВАНИЯ

ОПЕРАТИВНЫЕ ФОРМЫ ТЕХНИЧЕСКОГО ОБСЛУЖИВАНИЯ "А", "Ж"

Техническое обслуживание по форме "А" выполняется непосредственно после каждой посадки самолета,при учебно-тренировочных полетах - -только при очередных заправках топливом.

Техническое обслуживание по форме "Ж" выполняется в случае передачи самолета в АТБ:

- на хранение, если продолжительность стоянки самолета до очередного вылета превышает 2 часа;
- на техническое обслуживание;
- при перемещении самолета на другую стоянку.

ПРЕДНАМЕРЕННО ПРОПУЩЕНО

Пункт регламента	Наименование объекта и содержание работы	Форма А	Форма Ж	Примечание
010	<u>СТОЯНКА И ШВАРТОВКА</u>			
010.10.00.А	Установите упорные колодки под колеса самолета.	+	+	
010.10.00.Б	Установите предохранительные чехлы на ПВД и датчики статического давления, заглушки на воздухозаборники двигателей и генераторов, чехол на окна кабины экипажа.	+	+	Работы по форме А выполняйте в случае снегопада, дождя, пыльной бури.
010.10.00.В	Застопорите систему управления самолетом при помощи блокировочного подкоса.	+	-	
010.10.00.Г	Установите на самолет следующее оборудование: - блокировки винтов, - струбцины элеронов, - блокировку руля высоты, - блокировку руля направления, - заглушки воздухозаборников двигателя и генератора, - крышки выхлопов, - чехлы ПВД и заглушки датчиков статического давления - заглушку воздухозаборника туалета	-	+	
010.10.00.Д	Заземлите самолет тросом заземления.	-	+	
010.10.00.Е	Зачехлите самолет.	-	+	Работу выполняйте в случае ожидания обледенения.

Пункт регламента	Наименование объекта и содержание работы	Форма А	Форма Ж	Примечание
010.20.00.А	Произведите швартовку самолета.	-	+	Работу выполняйте в случае ожидания воздействия на самолет ветра, порывы которого превышают величину 20 м/с (72 км/ч).

Пункт регламента	Наименование объекта и содержание работы	Форма А	Форма Ж	Примечание
012	ОБСЛУЖИВАНИЕ			
012.10.00.А	Произведите приемку самолета, который сдается экипажем самолета.	-	+	
012.10.00.Б	Получите от членов экипажа информацию о техническом состоянии самолета. Ознакомьтес с записями в бортовом журнале об отказах и неисправностях систем самолета.	+	-	
012.10.00.В	Осмотрите самолет.	+	-	
012.10.38.А	Удалите отбросы из туалета.	-	+	
012.10.52.А	Откройте входную дверь. Установите входной трап. ВНИМАНИЕ: РАБОТУ ВЫПОЛНЯЙТЕ ПОСЛЕ ОСТАНОВКИ ДВИГАТЕЛЕЙ!	+	-	
012.10.52.Б (действует для самолетов с аварийной дверью в кабине экипажа)	После окончания работ на самолете, входной трап снимите и уложите в самолете. Закройте и заприте входную дверь самолета. Двери аварийного выхода закройте и зафиксируйте изнутри поворотом запора. Осмотрите пломбу аварийного выхода.	-	+	
012.10.52.Б (действует для самолетов с аварийными дверями в кабинах пассажиров и экипажа)	На двери аварийных выходов в пассажирской кабине и в кабине экипажа установите стопорные цапфы. После окончания работ на самолете снимите входной трап и уложите его на самолет. Закройте на замок входную дверь.	-	+	

Пункт регламента	Наименование объекта и содержание работы	Форма А	Форма Ж	Примечание
012.10.76.A	Осмотрите органы управления в кабине экипажа: - рычаг управления шасси - рычаги ТОПЛИВО - стоящий тормоз. Осмотрите форточки.	-	+	

Пункт регламента	Наименование объекта и содержание работы	Форма А	Форма Ж	Примечание
024	СИСТЕМА ЭЛЕКТРОСНАБЖЕНИЯ			
024.30.00.A	Осмотрите выключатели в кабине экипажа.	-	+	
024.30.04.A	Снимите с самолета аккумуляторные батареи 20 НКБН 25 для хранения.	-	+	Работу выполнять при стоянке самолета с продолжительностью больше 12 часов при температуре наружного воздуха ниже -25°С

Пункт регламента	Наименование объекта и содержание работы	Форма А	Форма Ж	Примечание
	ПРЕДНАМЕРЕННО ПРОПУЩЕНО			

Пункт регламента	Наименование объекта и содержание работы	Форма А	Форма Ж	Примечание
025	БЫТОВОЕ И АВАРИЙНО-СПАСАТЕЛЬНОЕ ОБОРУДОВАНИЕ			
025.00.00.Б	Проверьте комплектность аварийно--спасательного оборудования: - спасательные жилеты, - аварийный топор, - аптечки, - спасательные плоты, - аварийные запасы.	-	+	

Пункт регламента	Наименование объекта и содержание работы	Форма А	Форма Ж	Примечание
	ПРЕДНАМЕРЕННО ПРОПУЩЕНО			

Пункт регламента	Наименование объекта и содержание работы	Форма А	Форма Ж	Примечание
026	ПОЖАРНОЕ ОБОРУДОВАНИЕ			
026.20.00.В	Осмотрите пломбирование крышек кнопок ТУШЕНИЕ.	+	-	

Пункт регламента	Наименование объекта и содержание работы	Форма А	Форма Ж	Примечание
	ПРЕДНАМЕРЕННО ПРОПУЩЕНО			

Пункт регламента	Наименование объекта и содержание работы	Форма А	Форма Ж	Примечание
029	<u>ГИДРАВЛИЧЕСКАЯ СИСТЕМА</u>			
029.12.00.А	Осмотрите ручные клапаны аварийного управления шасси и закрылками ЛУН 6577-8. Осмотрите пломбировку клапанов.	+	-	

Пункт регламента	Наименование объекта и содержание работы	Форма А	Форма Ж	Примечание
	ПРЕДНАМЕРЕННО ПРОПУЩЕНО			

Пункт регламента	Наименование объекта и содержание работы	Форма А	Форма Ж	Примечание
032	ШАССИ			
032.40.01.Ж	Осмотрите термоизвещатели тормозов главного шасси.	+	-	

Пункт регламента	Наименование объекта и содержание работы	Форма А	Форма Ж	Примечание
	ПРЕДНАМЕРЕННО ПРОПУЩЕНО			

Пункт регламента	Наименование объекта и содержание работы	Форма А	Форма Ж	Примечание
033	<u>ОСВЕЩЕНИЕ И СВЕТОВАЯ СИГНАЛИЗАЦИЯ</u>			
033.50.03.А	Снимите с самолета аккумуляторные батареи (например 21 Nicd 450-1) для технического обслуживания на АЗС.	-	+	Работу выполнять при пререрыве в полетах более 10 дней.

Пункт регламента	Наименование объекта и содержание работы	Форма А	Форма Ж	Примечание
	ПРЕДНАМЕРЕННО ПРОПУЩЕНО			

Пункт регламента	Наименование объекта и содержание работы	Форма А	Форма Ж	Примечание
035	КИСЛОРОДНОЕ ОБОРУДОВАНИЕ, ЗАЩИТНОЕ СНАРЯЖЕНИЕ			
035.30.02.Б	Очистите и продезинфицируйте воронки кислородной маски ЛУН 1807.	+	-	Работу выполните по требованию экипажа.

Пункт регламента	Наименование объекта и содержание работы	Форма А	Форма Ж	Примечание
	ПРЕДНАМЕРЕННО ПРОПУЩЕНО			

ОПЕРАТИВНЫЕ ФОРМЫ ТЕХНИЧЕСКОГО ОБСЛУЖИВАНИЯ "Б", "В" "Г"

Техническое обслуживание по форме "Б" выполняется:

- перед каждым полетом (после посадки) самолета, если не требуется выполнение более сложной формы технического обслуживания;
- перед вылетом после периодического технического обслуживания самолета;
- при учебно-тренировочных полетах только при очередных заправках самолета топливом.

Техническое обслуживание по форме "В" выполняется:

- один раз в сутки в конце летного дня в базовом аэропорту а также в аэропортах конечной посадки, если не требуется выполнение более сложной формы технического обслуживания;
- в конце летного дня при учебно-тренировочных полетах;
- для подготовки самолета к вылету дополнительно к форме "Е" при перерывах в полетах от 1 суток до 15 суток, если самолет не устанавливался на хранение.
- это техническое обслуживание действует 24+12 часов

Техническое обслуживание по форме "Г" выполняется:

- в базовом аэропорту один раз в 10 ± 1 суток регулярной эксплуатации самолета (при выполнении хотя бы одного полета в сутки) или после каждых 50 ± 10 посадок, если не требуется выполнять по налету часов периодическое техническое обслуживание. Указанный срок может быть увеличен на количество нелетных суток, но не должен превышать 10 календарных суток;
- при подготовке самолета к полетам после хранения;
- после контрольно-испытательного полета в случае замены двигателя (двигателей).

ПРЕДНАМЕРЕННО ПРОПУЩЕНО

Пункт регламента	Наименование объекта и содержание работы	Форма Б	Форма В	Форма Г	Примечание
021	<u>СИСТЕМА КОНДИЦИОНИРОВАНИЯ ВОЗДУХА</u>				
021.20.00.А	Осмотрите канал воздухозаборника системы кондиционирования.	-	+	-	

Пункт регламента	Наименование объекта и содержание работы	Форма Б	Форма В	Форма Г	Примечание
	ПРЕДНАМЕРЕННО ПРОПУЩЕНО				

Пункт регламента	Наименование объекта и содержание работы	Форма Б	Форма В	Форма Г	Примечание
023	СВЯЗНОЕ ОБОРУДОВАНИЕ				
023.20.00.А	Проверьте функционирование радиостанций связи ЛУН 3524.13	-	-	+	

Пункт регламента	Наименование объекта и содержание работы	Форма Б	Форма В	Форма Г	Примечание
	ПРЕДНАМЕРЕННО ПРОПУЩЕНО				

Пункт регламента	Наименование объекта и содержание работы	Форма Б	Форма В	Форма Г	Примечание
024	СИСТЕМА ЭЛЕКТРОСНАБЖЕНИЯ				
024.20.00.А	Проверьте функционирование преобразователей 36 В.	–	+	–	
024.20.00.Б	Проверьте функционирование обоих преобразователей 115 В.	–	+	–	
024.40.00.А	Подключите аэродромный источник электропитания.	+	+	+	
024.40.00.Б	Отключите аэродромный источник электропитания.	+	+	+	Работу выпололняйте после окончания проверок.

Пункт регламента	Наименование объекта и содержание работы	Форма			Примечание
		Б	В	Г	
	ПРЕДНАМЕРЕННО ПРОПУЩЕНО				

Пункт регламента	Наименование объекта и содержание работы	Форма Б	Форма В	Форма Г	Примечание
025	БЫТОВОЕ И АВАРИЙНО-СПАСАТЕЛЬНОЕ ОБОРУДОВАНИЕ				
025.00.00.А	Осмотрите кресла пилотов и пассажирские сидения.	–	+	+	
025.50.00.Б	Осмотрите полиамидовые сети.	–	+	+	Для самолетов в грузовом варианте

Пункт регламента	Наименование объекта и содержание работы	Форма Б	Форма В	Форма Г	Примечание
	ПРЕДНАМЕРЕННО ПРОПУЩЕНО				

Пункт регламента	Наименование объекта и содержание работы	Форма Б	Форма В	Форма Г	Примечание
026	ПОЖАРНОЕ ОБОРУДОВАНИЕ				
026.10.00.А	Проверьте функционирование системы сигнализации о пожаре двигателей и о пожаре в переднем багажнике с помощью встроенного контроля.	-	-	+	Проверку выполните также в заднем багажнике, если в нем сигнализация выполнена.
026.20.01.А	Проверьте давление в огнетушителях двигателя ППЛ (8).	-	-	+	
026.20.01.Б	Проверьте электрическую цепь пиропатронов.	-	-	+	

Пункт регламента	Наименование объекта и содержание работы	Форма Б	Форма В	Форма Г	Примечание
	ПРЕДНАМЕРЕННО ПРОПУЩЕНО				

Пункт регламента	Наименование объекта и содержание работы	Форма Б	Форма В	Форма Г	Примечание
027	СИСТЕМА УПРАВЛЕНИЯ САМОЛЕТОМ				
027.00.00.A	Проверьте функционирование управления.	–	+	+	
027.12.00.A	Проверьте функционирование электрического управления триммером элерона.	–	–	+	
027.22.00.A	Проверьте функционирование электрического управления триммером руля направления.	–	–	+	
027.32.00.A	Проверьте функционирование управления по всему диапазону. Проверьте функционирование механического указателя положения триммера.	–	–	+	
027.61.00.A	Проверьте функционирование кнопок управления интерцепторами.	–	–	+	

Пункт регламента	Наименование объекта и содержание работы	Форма Б	Форма В	Форма Г	Примечание
	ПРЕДНАМЕРЕННО ПРОПУЩЕНО				

Пункт регламента	Наименование объекта и содержание работы	Форма Б	Форма В	Форма Г	Примечание
028	ТОПЛИВНАЯ СИСТЕМА				
028.00.00.А	Осмотрите нижнюю поверхность крыла и пространство двигателя перед пожарной перегородкой на отсутствие течи топлива.	-	-	+	
028.00.00.Б	Осмотрите нижнюю поверхность крыла на отсутствие течи топлива.	+	+	-	
028.00.00.В	Осмотрите дренажные трубки и дренажные отверстия топливных баков.	-	-	+	Работу выполнять на самолетах, срок службы резиновых баков которых, превышает 5 лет.
028.10.00.А	Осмотрите выходные отверстия дренажных трубок топливных баков.	-	+	+	

Пункт регламента	Наименование объекта и содержание работы	Форма Б	Форма В	Форма Г	Примечание
	ПРЕДНАМЕРЕННО ПРОПУЩЕНО				

Пункт регламента	Наименование объекта и содержание работы	Форма Б	Форма В	Форма Г	Примечание
029	ГИДРАВЛИЧЕСКАЯ СИСТЕМА				
029.00.00.A	Осмотрите в доступных местах без снятия крышек трубопроводы, шланги и агрегаты гидравлической системы: - на двигателе до противопожарной перегородки; - в нише передней опоры шасси; - в гондолах основной опоры шасси;	-	+	+	
029.11.11.A	Проверьте уровень гидравлической жидкости в основном баке.	-	+	+	
029.12.02.A	Проверьте уровень гидравлической жидкости в аварийном баке.	-	+	+	
029.13.02.A	Осмотрите силикагелевый патрон осушителя воздуха 39760872.	-	-	2+	
	2+ ... выполняйте в ходе каждого второго обслуживания по форме "Г".				

Пункт регламента	Наименование объекта и содержание работы	Форма Б	Форма В	Форма Г	Примечание
	ПРЕДНАМЕРЕННО ПРОПУЩЕНО				

Пункт регламента	Наименование объекта и содержание работы	Форма Б	Форма В	Форма Г	Примечание
030	ПРОТИВООБЛЕДЕНИТЕЛЬНАЯ СИСТЕМА				
030.10.00.А	Осмотрите поверхность протекторов ПОС.	-	-	+	
030.10.00.Б	Проверьте функционирование коробки управления ПОС.	-	-	+	
030.20.00.А	Проверьте свободный ход крана ПОС воздухозаборника двигателя.	-	-	+	
030.30.00.А	Проверьте функционирование системы обогрева трубок ПВД, приемников стат. давления и приемника скоростного напора.	-	-	+	
030.40.00.А	Проверьте функционирование электрообогрева лобовых стекол.	-	-	+	
030.60.00.А	Проверьте функционирование ПОС воздушных винтов при неработающих двигателях.	-	-	+	
030.80.01.Б	Проверьте функционирование сигнализатора обледенения ЛУН 1771.3-8, ЛУН 1771.4-8	-	-	+	
030.80.02.А	Осмотрите статический индикатор СИ (7).	-	+	+	
030.80.02.Б	Проверьте функционирование обогрева статического индикатора СИ (7).	-	+	+	

Пункт регламента	Наименование объекта и содержание работы	Форма Б	Форма В	Форма Г	Примечание
	ПРЕДНАМЕРЕННО ПРОПУЩЕНО				

Пункт регламента	Наименование объекта и содержание работы	Форма Б	Форма В	Форма Г	Примечание
031	<u>ПРИБОРНОЕ ОБОРУДОВАНИЕ</u>				
031.00.00.А	Проверьте функционирование приборов: - топливомеров - указателя температуры в кабине - указателя температуры между турбинами - указателя положения шасси - указателя положения закрылков - трехстрелочных указателей ЛУН 1538.01-8 - манометров гидравлической системы	-	-	+	

Пункт регламента	Наименование объекта и содержание работы	Форма Б	Форма В	Форма Г	Примечание
	ПРЕДНАМЕРЕННО ПРОПУЩЕНО				

Пункт регламента	Наименование объекта и содержание работы	Форма Б	Форма В	Форма Г	Примечание
032	ШАССИ				
032.10.00.А	Проверьте обжатие амортизаторов основных опор шасси.	-	+	+	
032.10.00.Б	Осмотрите амортизаторы основных опор шасси. Очистите штоки.	-	+	+	
032.10.00.В	Осмотрите доступные места шасси, рабочих цилиндров и замков, направляющие механических указателей основных опор шасси.	-	+	+	
032.20.00.А	Проверьте обжатие амортизатора передней опоры шасси.	-	+	+	
032.20.00.Б	Осмотрите амортизатор передней опоры шасси. Очистите шток.	-	+	+	
032.20.00.В	Осмотрите цилиндр сервоуправления передним колесом шасси.	-	+	+	
032.20.00.Г	Осмотрите допустимые места передней опоры шасси, рабочего цилиндра и мехагического замка.	-	+	+	
032.40.00.	Проверьте давление в пневматиках основной и передней опор шасси. Осмотрите диски колес. Осмотрите колеса и проверьте соединительные болты колес основной и передней опор шасси на отсутствие повреждений.	-	-	+	
032.40.00.Б	Осмотрите пневматики колес основной и передней опор шасси.	+	+	+	

Пункт регламента	Наименование объекта и содержание работы	Форма Б	Форма В	Форма Г	Примечание
032.40.01.A	Проверьте степень износа дисков тормозов, и величину зазоров. Осмотрите цилиндры тормозов и их трубопроводы.	-	+	+	
032.40.01.B	Проверьте функционирование тормозов (по манометру тормозов).	-	-	+	
032.50.00.A	Проверьте функционирование сигнализации включения серво-управления (ножного и ручного).	-	-	+	

Пункт регламента	Наименование объекта и содержание работы	Форма Б	Форма В	Форма Г	Примечание
033	ОСВЕЩЕНИЕ И СВЕТОВАЯ СИГНАЛИЗАЦИЯ				
033.10.00.А	Проверьте функционирование освещения кабины экипажа и приборов.	-	-	+	
033.10.00.Б	Проверьте функционирование ламп сигнализации.	-	+	+	
033.20.00.А	Проверьте функционирование освещения и транспарентов пассажирской кабины.	-	-	+	
033.30.00.А	Проверьте функционирование светильников переднего багажника.	-	+	+	
033.40.00.А	Проверьте функционирование освещения статического индикатора обледенения.	-	-	+	
033.40.00.Б	Осмотрите аэронавигационные огни.	-	+	+	
033.40.00.В	Проверьте функционирование аэронавигационных огней.	-	+	+	
033.40.00.Г	Проверьте функционирование освещения хвостового оперения.	-	-	+	Выполните только в случае его установки на самолете.
033.40.03.А	Проверьте функционирование посадочных фар.	-	-	+	

Пункт регламента	Наименование объекта и содержание работы	Форма Б	Форма В	Форма Г	Примечание
033.40.05.А	Осмотрите проблесковые маяки МСЛ-3.	-	+	+	
033.40.05.Б	Проверьте функционирование проблесковых маяков.	-	+	+	
033.50.00.А	Проверьте функционирование аварийного освещения (наружного и внутреннего).	-	-	+	
033.50.03.Б	Осмотрите крепление аккумуляторных батарей 21 NiCd 450-1. Измерите величину напряжения.	-	-	+	

Пункт регламента	Наименование объекта и содержание работы	Форма Б	Форма В	Форма Г	Примечание
034	ПИЛОТАЖНО-НАВИГАЦИОННОЕ ОБОРУДОВАНИЕ				
034.11.00.Б	Осмотрите приемники полного и статического давлений, системы скоростного напора и термометр наружного воздуха.	-	+	+	
034.11.00.Г	Проверьте соответствие показаний барометрических и электромеханического высотомеров атмосферному давлению, приведенному к месту стоянки самолета.	-	+	+	
034.11.11.А	Проверьте функционирование высотомера электромеханического ВЭМ 72 ПБ при помощи встроенного контроля.	-	-	+	Выполните только в случае его установки на самолете.
034.11.12.А	Проверьте функционирование высотомера электромеханического ВЭМ 72 ПБ 3А при помощи встроенного контроля.	-	-	+	Выполните только в случае его установки на самолете.
034.12.00.А	Проверьте функционирование сигнализации скорости сваливания. Осмотрите концевой переключатель и его манжету.	-	-	+	
034.21.01.А	Проверьте функционирование курсовой системы ГМК-1ГЭ.	-	-	+	Выполните только в случае ее установки на самолете.

Пункт регламента	Наименование объекта и содержание работы	Форма Б	Форма В	Форма Г	Примечание
034.22.02.A	Авиагоризонт АГР-74-5, 2 серии проверьте на: - функционирование сигнализатора отказа авиагоризонта - функционирование кремальеры. Осмотрите лицевую часть авиагоризонта.	-	-	+	Выполните только в случае его установки на самолете.

Пункт регламента	Наименование объекта и содержание работы	Форма Б	Форма В	Форма Г	Примечание
035	КИСЛОРОДНОЕ ОБОРУДОВАНИЕ, ЗАЩИТНОЕ СНАРЯЖЕНИЕ				
035.30.01.Б	Осмотрите кислородное оборудование: - дымозащитные очки Д 30-1 Л - маски КМ-114 - блоки БКП-2-2-210, БКП-3-2-210 и маски МКП-1 Т.	-	-	+	
035.30.01.В	Продезинфицируйте кислородные маски.	-	-	+	Работу выполняйте по требованию экипажа.
035.30.01.Г	Проверьте функционирование масок КМ-114 и герметичность наголовного ковша.	-	-	+	
035.30.02.А	Осмотрите кислородную маску ЛУН 1807 и проверьте ее функционирование.	-	-	+	

Пункт регламента	Наименование объекта и содержание работы	Форма Б	Форма В	Форма Г	Примечание
	ПРЕДНАМЕРЕННО ПРОПУЩЕНО				

Пункт регламента	Наименование объекта и содержание работы	Форма Б	Форма В	Форма Г	Примечание
038	СИСТЕМА ВОДОСНАБЖЕНИЯ И УДАЛЕНИЯ ОТБРОСОВ				
038.30.00.А	Осмотрите туалет и его оборудование.	-	+	+	

Пункт регламента	Наименование объекта и содержание работы	Форма Б	Форма В	Форма Г	Примечание
	ПРЕДНАМЕРЕННО ПРОПУЩЕНО				

Пункт регламента	Наименование объекта и содержание работы	Форма Б	Форма В	Форма Г	Примечание
052	ДВЕРИ, ЛЮКИ, СТВОРКИ				
052.70.00.А (Действует для самолетов с авар. дверью в кабине экипажа).	Проверьте функционирование сигнализации закрытия двери.	-	-	+	
052.70.00.А (действует для самолетов с авар. дверью в кабине экипажа и в пассажирской кабине).	Проверьте функционирование сигнализации закрытой двери, двери аварийного выхода, в случае надобности двери заднего багажника и замков переднего багажника.	-	-	+	

Пункт регламента	Наименование объекта и содержание работы	Форма Б	Форма В	Форма Г	Примечание
	ПРЕДНАМЕРЕННО ПРОПУЩЕНО				

Пункт регламента	Наименование объекта и содержание работы	Форма Б	Форма В	Форма Г	Примечание
054	<u>ГОНДОЛЫ ДВИГАТЕЛЕЙ</u>				
054.00.00.А	Осмотрите каналы воздухозаборников.	–	–	+	

Пункт регламента	Наименование объекта и содержание работы	Форма Б	Форма В	Форма Г	Примечание
	ПРЕДНАМЕРЕННО ПРОПУЩЕНО				

Пункт регламента	Наименование объекта и содержание работы	Форма Б	Форма В	Форма Г	Примечание
056	**ОКНА**				
056.10.00.А	Осмотрите остекление кабины экипажа.	+	+	+	
056.20.00.А	Осмотрите наружное остекление окон пассажирской кабины.	+	+	+	

Пункт регламента	Наименование объекта и содержание работы	Форма Б	Форма В	Форма Г	Примечание
	ПРЕДНАМЕРЕННО ПРОПУЩЕНО				

Пункт регламента	Наименование объекта и содержание работы	Форма Б	Форма В	Форма Г	Примечание
057	**КРЫЛО**				
057.30.00.A	Осмотрите поверхности крыла.	-	-	+	
057.30.00.B	Осмотрите полотянную обшивку элеронов.	-	-	+	

Пункт регламента	Наименование объекта и содержание работы	Форма Б	Форма В	Форма Г	Примечание
	ПРЕДНАМЕРЕННО ПРОПУЩЕНО				

Пункт регламента	Наименование объекта и содержание работы	Форма Б	Форма В	Форма Г	Примечание
061	ВОЗДУШНЫЕ ВИНТЫ				
061.00.10.В (РТЭ винта)	Осмотрите систему обратной связи. Осмотрите систему сопряженной связи.	-	-	+	
061.10.00.А (РТЭ винта)	Осмотрите соединения воздушного винта.	+	-	-	
061.10.00.Б (РТЭ винта)	Осмотрите лопасти воздушного винта.	+	-	-	
061.10.00.В (РТЭ винта)	Проверьте положение выдвижного опорного кольца.	-	+	-	
061.10.00.Г (РТЭ винта)	Проверьте крепление переднего обтекателя воздушного винта.	-	-	+	
061.10.00.Д (РТЭ винта)	Осмотрите токосъемные кольца.	-	+	-	
061.10.00.Ж (РТЭ винта)	Произведите очистку и обработку поверхности воздушного винта.	-	+	-	
061.20.01.А (РТЭ винта)	Произведите очистку регулятора оборотов ЛУН 7816.	-	-	+	

Пункт регламента	Наименование объекта и содержание работы	Форма Б	Форма В	Форма Г	Примечание
	ПРЕДНАМЕРЕННО ПРОПУЩЕНО				

Пункт регламента	Наименование объекта и содержание работы	Форма Б	Форма В	Форма Г	Примечание
071	СИЛОВАЯ УСТАНОВКА				
-	Проверьте при работающих двигателях:				
061.20.00.А	- функционирование автоматического флюгировавния.	-	-	+	Выполните если был самолет оставлен из эксплуатации мин.10 суток

Пункт регламента	Наименование объекта и содержание работы	Форма Б	Форма В	Форма Г	Примечание
	ПРЕДНАМЕРЕННО ПРОПУЩЕНО				

Пункт регламента	Наименование объекта и содержание работы	Форма Б	Форма В	Форма Г	Примечание
072	ДВИГАТЕЛЬ М 601 Е ИЛИ М 601 Е-21				
072.90.00.А (РТЭ двигателя Т.К. 79.10.00.в)	Осмотрите магнитные пробки редуктора коробки приборов и маслобака.	-	-	+	Магнитные пробки редуктора, коробки приборов осмотрите также в случае срабатывания сигнализации СТРУЖКА

Пункт регламента	Наименование объекта и содержание работы	Форма Б	Форма В	Форма Г	Примечание
	ПРЕДНАМЕРЕННО ПРОПУЩЕНО				

Пункт регламента	Наименование объекта и содержание работы	Форма Б	Форма В	Форма Г	Примечание
073	ТОПЛИВНАЯ СИСТЕМА ДВИГАТЕЛЯ				
073.11.00.А (РТЭ двигателя Т.К. 73.11.00.а)	Осмотрите агрегаты и трубопроводы топливной системы в подкапотном пространстве и воздухозаборнике.	–	+	+	

Пункт регламента	Наименование объекта и содержание работы	Форма Б	Форма В	Форма Г	Примечание
	ПРЕДНАМЕРЕННО ПРОПУЩЕНО				

Пункт регламента	Наименование объекта и содержание работы	Форма Б	Форма В	Форма Г	Примечание
076	СИСТЕМА УПРАВЛЕНИЯ ДВИГАТЕЛЕМ				
076.00.00.А	Проверьте функционирование рычагов: - управления двигателями - управления воздушными винтами - топливных кранов на двигателе (стоп-кранов) - перекрытия основной линии подачи топлива (противопожарных кранов).	-	-	+	
076.00.00.Б	Осмотрите пломбировку чрезвычайного режима на двигателе.	+	+	+	
076.10.00.И (РТЭ двигателя Т.К. 76.10.00.а)	Осмотрите рычаги и тяги управления двигателем. Проверьте величину хода рычагов.	-	-	+	
076.10.00.К (РТЭ двигателя Т.К. 76.10.00.г)	Проверьте настройку рычага управления запорного крана топлива.	-	-	+	
076.10.00.Л (РТЭ двигателя Т.К. 76.55.00.б)	Проверьте функционирование системы ограничителей при работающих двигателях.	-	-	+	Выполните если был самолет оставлен из эксплуатации мин. 10 суток.

Пункт регламента	Наименование объекта и содержание работы	Форма Б	Форма В	Форма Г	Примечание
	ПРЕДНАМЕРЕННО ПРОПУЩЕНО				

Пункт регламента	Наименование объекта и содержание работы	Форма Б	Форма В	Форма Г	Примечание
079	<u>МАСЛЯНАЯ СИСТЕМА</u>				
079.20.00.Б (РТЭ двигателя Т.К. 79.20.00.а)	Осмотрите агрегаты и трубопроводы масляной системы.	-	-	+	
079.30.00.А (РТЭ двигателя Т.К. 79.50.00.б)	Проверьте уровень масла в баке при помощи мерной линейки.	-	-	+	
079.30.00.Б (РТЭ двигателя Т.К. 79.50.00.г)	Проверьте уровень масла в баке при помощи сигнализатора уровня масла.	-	+	-	

Пункт регламента	Наименование объекта и содержание работы	Форма Б	Форма В	Форма Г	Примечание
	ПРЕДНАМЕРЕННО ПРОПУЩЕНО				

Пункт регламента	Наименование объекта и содержание работы	Форма Б	Форма В	Форма Г	Примечание
082	СИСТЕМА ВПРЫСКА ВОДЫ				
082.20.01.А	Проверьте функционирование насоса впрыска воды ЛУН 5155-8.	-	-	4+	Работу выполнять в случае расконсервации системы.
082.20.02.А	Осмотрите краны 8 ЛУН 7377-8	-	+	+	
	4+ = производить только при каждом 4-ом тех. обслуживании "Г"				

Пункт регламента	Наименование объекта и содержание работы	Форма Б	Форма В	Форма Г	Примечание
	ПРЕДНАМЕРЕННО ПРОПУЩЕНО				

Пункт регламента	Наименование объекта и содержание работы	Форма Б	Форма В	Форма Г	Примечание
110	РАДИОАППАРАТУРА САМОЛЕТОВОЖДЕНИЯ				
110.10.01.А	Проверьте функционирование радиокомпаса АРК-15М	-	-	+	
110.40.01.А	Проверьте функционирование радиовысотомера А-037.	-	-	+	
110.50.07.А	Осмотрите антенну маркерного приемника ЛУН 3593.10-7	-	-	+	

Пункт регламента	Наименование объекта и содержание работы	Форма Б	Форма В	Форма Г	Примечание
	ПРЕДНАМЕРЕННО ПРОПУЩЕНО				

Пункт регламента	Наименование объекта и содержание работы	Форма Б	Форма В	Форма Г	Примечание
113	<u>РАДИОАППАРАТУРА ОПОЗНАВАНИЯ И АКТИВНОГО ОТВЕТА</u>				
113.10.01.А	Осмотрите пломбы блоки 8А. Проверьте функционирование ответчика СРО-2 при помощи прибора ПКО.	-	-	+	Выполните только в случае его установки.
113.30.01.А	Проверьте функционирование самолетного ответчика СО-69 с помощью встроенного контроля.	-	-	+	
113.30.01.Б	Проверьте функционирование самолетного ответчика с помощью прибора КАСО-II.	-	-	+	

Пункт регламента	Наименование объекта и содержание работы	Форма			Примечание
		Б	В	Г	
	ПРЕДНАМЕРЕННО ПРОПУЩЕНО				

ОПЕРАТИВНЫЕ ФОРМЫ ТЕХНИЧЕСКОГО ОБСЛУЖИВАНИЯ "Д", "Е"

Техническое обслуживание по форме "Д" выполняется непосредственно перед каждым последующим вылетом самолета независимо от формы выполненного технического обслуживания.

Техническое обслуживание по форме "Е" выполняется непосредственно перед первым вылетом самолета независимо от формы выполненного технического обслуживания.

ПРЕДНАМЕРЕННО ПРОПУЩЕНО

Пункт регламента	Наименование объекта и содержание работы	Форма Д	Форма Е	Примечание
010	<u>СТОЯНКА И ШВАРТОВКА</u>			
010.10.00.Ж	Снимите с самолета все защитные средства (чехлы, блокировку руля высоты, блокировку руля направления, крышки воздухозаборников двигателей и генераторов, крышки выхлопов, чехлы трубок ПВД и заглушки датчиков статического давления упорные колодки). При температуре наружной среды ниже -20°С (когда предполагается нагрев двигателей горячим воздухом), чехлы двигателей снять после обогрева двигателей при помощи горячего воздуха. Удалить трос заземления.	+	+	
010.10.00.З	Снимите блокировочный подкос управления.	+	+	
010.20.00.Б	Удалите швартовочные цепи.	+	+	

Пункт регламента	Наименование объекта и содержание работы	Форма Д	Форма Е	Примечание
	ПРЕДНАМЕРЕННО ПРОПУЩЕНО			

Пункт регламента	Наименование объекта и содержание работы	Форма Д	Форма Е	Примечание
012	<u>ОБСЛУЖИВАНИЕ</u>			
012.10.00.Г	Произведите внешний осмотр самолета.	+	+	
	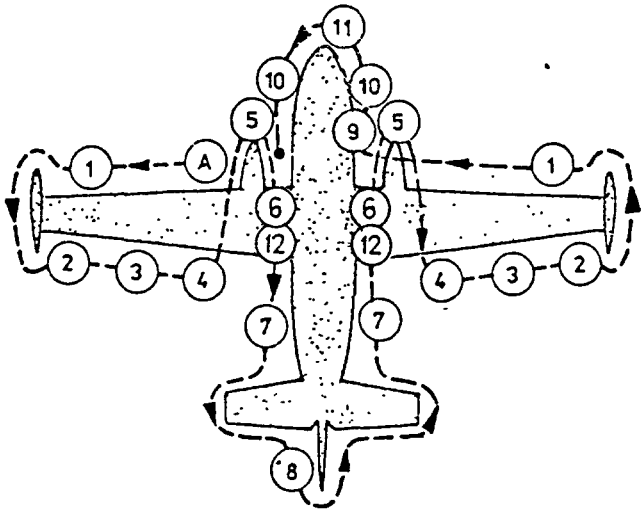			
	РИС. 3-1 ВНЕШНИЙ ОСМОТР (A) - начало осмотра (1) Крыло (поверхность, признаки утечки топлива, интерцепторы, щитки автомата управления креном), (2) Элероны, (3) Интерцепторы, щитки автомата управления креном, (4) Закрылки, (5) Капоты двигателей, воздушные каналы, воздушные винты, (6) Главное шасси (рабочий цилиндр, замок, шина, зарядка шины согласно обжатию, (7) Фюзеляж (обшивка, окна), (8) Хвостовое оперение, (9) Двери аварийного выхода, (10) Кабина экипажа (окна), (11) Переднее шасси (рабочий цилиндр, замок, шина, зарядка шины по обжатию), (12) Двери аварийного выхода (если они на самолете установлены).			
012.10.00.Д	Пронаблюдайте за запуском двигателей.	+	+	

Пункт регламента	Наименование объекта и содержание работы	Форма Д	Форма Е	Примечание
012.10.12.А	Произведите предварительный подогрев кабины экипажа и шасси теплым воздухом. Перед запуском двигателей произведите нагрев двигателей теплым воздухом.	-	+	При низких температурах ниже -20°С на земле перед полетом всегда произведите подогрев кабины, при температурах выше -20°С произведите подогрев кабины только по потребности. Подогрев двигателей теплым воздухом произведите при тепрературах ниже -20°С на земле перед полетом.
012.10.28.А	Заправьте самолет топливом соответственно предполагаемой дальности полета. Механик или пилот если выполняет формы Д,Е,А,Ж, несет ответственность за надежное закрытие горловин топливных баков после заправки топливом.	+	+	У самолетов, срок службы резиновых баков которые более 5 лет (с даты выпуска), произведите контроль по пункту 28.00.00.В (форма Г).

Пункт регламента	Наименование объекта и содержание работы	Форма Д	Форма Е	Примечание
012.10.28.Б	Слейте отстой топлива из топливных баков самолета (через 15 минут после заправки).	+	+	
012.10.28.В	Слейте отстой топлива из топливных фильтров.	-	+	
012.10.30.А	При необходимости удалите с поверхностей самолета, щелей управляемых поверхностей, антенн снег, лед, грязь.	+	+	Работу выполнять в зимный период.
012.10.52.В	Отсоедините входной трап от входной двери и уложите его в самолете.	+	+	После посадки пассажиров.
012.10.52.Г	Закройте входную дверь.	+	+	На самолетах с аварий.дверью в кабине экипажа.
012.10.52.Г	Из дверей аварийных выходов выньте стопорные цапфы и уложите их в карман на правой стороне кабины экипажа. Закройте дходную дверь.	+	+	На сам. с аварий. дверями в кабине экипажа и пассажирской кабине.

Пункт регламента	Наименование объекта и содержание работы	Форма Д	Форма Е	Примечание
	ПРЕДНАМЕРЕННО ПРОПУЩЕНО			

Пункт регламента	Наименование объекта и содержание работы	Форма Д	Форма Е	Примечание
024	СИСТЕМА ЭЛЕКТРОСНАБЖЕНИЯ			
024.30.04.А	Установите аккумуляторные батареи 20 НКБН-25 на самолет.	+	+	В случае, если они были сняты с самолета
024.30.04.Б	Проверьте напряжение каждой аккумуляторной батареи 20 НКБН-25 отдельно.	+	+	
024.40.00.А	Подключите аэродромный источник электропитания для запуска двигателей.	+	+	
024.40.00.Б	Отключите аэродромный источник электропитания от самолета.	+	+	После запуска двигателей.

Пункт регламента	Наименование объекта и содержание работы	Форма Д	Форма Е	Примечание
	ПРЕДНАМЕРЕННО ПРОПУЩЕНО			

Пункт регламента	Наименование объекта и содержание работы	Форма Д	Форма Е	Примечание
025	БЫТОВОЕ И АВАРИЙНО-СПАСАТЕЛЬНОЕ ОБОРУДОВАНИЕ			
025.00.00.Ж	Проверьте крепление груза (багажа) и закрытие на замки отсеков.	+	+	

Пункт регламента	Наименование объекта и содержание работы	Форма Д	Форма Е	Примечание
	ПРЕДНАМЕРЕННО ПРОПУЩЕНО			

Пункт регламента	Наименование объекта и содержание работы	Форма Д	Форма Е	Примечание
026	ПОЖАРНОЕ ОБОРУДОВАНИЕ			
026.20.01.А	Проверьте давление в огнетушителях двигателей.	+	+	
026.20.03.Б	Проверьте давление огнетушителя Т 7607 в переднем багажнике.	+	+	

Пункт регламента	Наименование объекта и содержание работы	Форма Д	Форма Е	Примечание
	ПРЕДНАМЕРЕННО ПРОПУЩЕНО			

Пункт регламента	Наименование объекта и содержание работы	Форма Д	Форма Е	Примечание
027	СИСТЕМА УПРАВЛЕНИЯ САМОЛЕТОМ			
027.00.00.A	Проверьте функционирование системы управления.	+	+	

Пункт регламента	Наименование объекта и содержание работы	Форма Д	Форма Е	Примечание
	ПРЕДНАМЕРЕННО ПРОПУЩЕНО			

Пункт регламента	Наименование объекта и содержание работы	Форма Д	Форма Е	Примечание
029	ГИДРАВЛИЧЕСКЯ СИСТЕМА			
029.30.00.A	Проверьте давление воздуха в пневматической системе.	+	+	

Пункт регламента	Наименование объекта и содержание работы	Форма Д	Форма Е	Примечание
	ПРЕДНАМЕРЕННО ПРОПУЩЕНО			

Пункт регламента	Наименование объекта и содержание работы	Форма Д	Форма Е	Примечание
031	ПРИБОРНОЕ ОБОРУДОВАНИЕ			
031.20.01.A	Проверьте или же настройте правильное время на часах. В случае механических часов их заведите.	-	+	Производите 1 раз в течение двух дней.

Пункт регламента	Наименование объекта и содержание работы	Форма Д	Форма Е	Примечание
	ПРЕДНАМЕРЕННО ПРОПУЩЕНО			

Пункт регламента	Наименование объекта и содержание работы	Форма Д	Форма Е	Примечание
032	**ШАССИ**			
032.40.00.В	Проверьте зарядку шин колес по обжатию.	+	+	

Пункт регламента	Наименование объекта и содержание работы	Форма Д	Форма Е	Примечание
	ПРЕДНАМЕРЕННО ПРОПУЩЕНО			

Пункт регламента	Наименование объекта и содержание работы	Форма Д	Форма Е	Примечание
033	ОСВЕЩЕНИЕ И СВЕТОВАЯ СИГНАЛИЗАЦИЯ			
033.50.03.A	Установите аккумуляторные батареи 21 NiCd 450-1 на самолет.	-	+	В случае если они были сняты с самолета.

Пункт регламента	Наименование объекта и содержание работы	Форма Д	Форма Е	Примечание
	ПРЕДНАМЕРЕННО ПРОПУЩЕНО			

Пункт регламента	Наименование объекта и содержание работы	Форма Д	Форма Е	Примечание
035	КИСЛОРОДНОЕ ОБОРУДОВАНИЕ, ЗАЩИТНОЕ СНАРЯЖЕНИЕ			
035.30.01.A	По манометрам проверьте давление в баллонах кислородных приборов (например БКП-2-2-210, БКП-3-2-210).	+	+	Выполните только в случае его установки на самолете.

Пункт регламента	Наименование объекта и содержание работы	Форма Д	Форма Е	Примечание
	ПРЕДНАМЕРЕННО ПРОПУЩЕНО			

Пункт регламента	Наименование объекта и содержание работы	Форма Д	Форма Е	Примечание
053	**ФЮЗЕЛЯЖ**			
053.00.00.Д	Закройте шторки боковой крышки отсека радиостанций на правой стороне передней части фюзеляжа и шторки боковой крышки на левой стороне передней части фюзеляжа.	+	+	Произведите при падении температуры окружающего воздуха ниже +20°С. При повышении выше +20°С шторки откройте.

Пункт регламента	Наименование объекта и содержание работы	Форма Д	Форма Е	Примечание
	ПРЕДНАМЕРЕННО ПРОПУЩЕНО			

Пункт регламента	Наименование объекта и содержание работы	Форма Д	Форма Е	Примечание
054	<u>ГОНДОЛЫ ДВИГАТЕЛЕЙ</u>			
054.00.00.Ж	Закройте шторки нижнего капота гондол двигателей.	+	+	Произведите при падении температуры окружающего воздуха ниже -25°С. При повышении температуры выше -25°С шторки откройте.
054.00.00.З	Переставьте рычаги управления заслонками за маслорадиатором в гондолах двигателей.	+	+	Произведите при падении температуры окружающего воздуха ниже +30° и при повышении температуры выше +30°С.

Пункт регламента	Наименование объекта и содержание работы	Форма Д	Форма Е	Примечание
	ПРЕДНАМЕРЕННО ПРОПУЩЕНО			

Пункт регламента	Наименование объекта и содержание работы	Форма Д	Форма Е	Примечание
073	ТОПЛИВНАЯ СИСТЕМА ДВИГАТЕЛЯ			
073.10.00.А (РТЭ двигателя, технолог.карта 73.21.00. стр.507а)	Отрегулируйте начальное количество топлива для запуска на двигателях.	+	+	Произведите в случае необходимости при повышении температуры окружающего воздуха выше 0°С.

Пункт регламента	Наименование объекта и содержание работы	Форма Д	Форма Е	Примечание
	ПРЕДНАМЕРЕННО ПРОПУЩЕНО			

Пункт регламента	Наименование объекта и содержание работы	Форма Д	Форма Е	Примечание
076	СИСТЕМА УПРАВЛЕНИЯ ДВИГАТЕЛЕМ			
076.00.00.Б	Осмотрите пломбировку чрезвычайного режима двигателя.	+	+	
076.10.00.М (РТЭ двигателя, технолог.карта 76.10.00. .е)	Отрегулируйте выключатели автофлюгера на двигателях.	+	+	Выполните при падении температуры окружающего воздуха ниже +20°С и при повышении температуры выше +20°С.
076.40.01.Д	Установите заслонки на маслорадиаторы 443 512 506 705 в гондолах двигателей.	+	+	Выполните при падении температуры окружающего воздуха ниже -5°С и при повышении температуры выше +5°С заслонки снимите.

Пункт регламента	Наименование объекта и содержание работы	Форма Д	Форма Е	Примечание
	ПРЕДНАМЕРЕННО ПРОПУЩЕНО			

Пункт регламента	Наименование объекта и содержание работы	Форма Д	Форма Е	Примечание
079	<u>МАСЛЯНАЯ СИСТЕМА</u>			
079.40.01.Е	Отсоедините маслорадиаторы 443 512 506 705 в гондолах двигателей.	+	+	Выполните при падении температуры окружающего воздуха ниже -40°С. При повышении температуры выше -25°С маслорадиаторы подключите.

Пункт регламента	Наименование объекта и содержание работы	Форма Д	Форма Е	Примечание
	ПРЕДНАМЕРЕННО ПРОПУЩЕНО			

Пункт регламента	Наименование объекта и содержание работы	Форма Д	Форма Е	Примечание
082	СИСТЕМА ВПРЫСКА ВОДЫ			
082.00.00.А	Слейте остаток воды из бака системы впрыска воды и произведите внутренюю консервацию системы впрыска воды.	+	+	Произведите при падении температуры окружающего воздуха ниже +10°С. При повышении температуры выше +20°С систему впрыска воды расконсервируйте и проверьте ее работу.
082.00.00.Б	Заправьте бак системы впрыска воды.	+	+	Работу производить по требованию экипажа. При температуре наружного воздуха ниже +10°С, слить воду из системы.

Пункт регламента	Наименование объекта и содержание работы	Форма Д	Форма Е	Примечание
	ПРЕДНАМЕРЕННО ПРОПУЩЕНО			

Пункт регламента	Наименование объекта и содержание работы	Форма Д	Форма Е	Примечание
110	РАДИОАППАРАТУРА САМОЛЕТОВОЖДЕНИЯ			
110.70.00.А	Проверьте стеклопластиковый обтекатель антенны радиолокатора (на загрязнение или повреждение).	+	+	Выполните только в случае его установки на самолете при предположении полета с использованием радиолокатора.
110.70.00.Б	Проверьте функционирование радиолокатора.	+	+	

Пункт регламента	Наименование объекта и содержание работы	Форма Д	Форма Е	Примечание
	ПРЕДНАМЕРЕННО ПРОПУЩЕНО			

Пункт регламента	Наименование объекта и содержание работы	Форма Д	Форма Е	Примечание
142	БОРТОВЫЕ СРЕДСТВА КОНТРОЛЯ И РЕГИСТРАЦИИ ПОЛЕТНЫХ ДАННЫХ			
142.11.00.А	Проверьте функционирование бортового устройства регистрации БУР-1-2Г.	+	+	Выполните только в случае что оно установлено на самолете.
142.11.00.Б	Включите бортовое устройство регистрации БУР-1-2Г с целью предварительного прогрева.	+	+	

Пункт регламента	Наименование объекта и содержание работы	Форма Д	Форма Е	Примечание
	ПРЕДНАМЕРЕННО ПРОПУЩЕНО			

4

ПЕРИОДИЧЕСКИЕ ФОРМЫ ТЕХНИЧЕСКОГО ОБСЛУЖИВАНИЯ

Пункт регламента	Наименование объекта и содержание работы	Период. час.	Период. мес.	Примечание
021	СИСТЕМА КОНДИЦИОНИРОВАНИЯ ВОЗДУХА			
021.20.00.В	Осмотрите заслонки управления отоплением и их управление в кабине экипажа и кабина пассажиров.	2400	-	
021.20.00.Г	Осмотрите компенсаторы распределения воздуха между шпангоутами No. 8-9, 3-4 и 11-12. Плохие компенсаторы замените.	300	-	
021.40.00.А	Проверьте герметичность обратных клапанов и запорной заслонки в кабине экипажа, кабине пассажиров, между шпангоутами No. 2-3, в крыле, в гондолах двигателей.	2400	-	
021.40.00.Б	Проверьте функционирование заслонки управления отоплением на левом пульте управления. Смажьте тяги системы управления заслонкой.	300	-	

Пункт регламента	Наименование объекта и содержание работы	Период. час.	Период. мес.	Примечание
	ПРЕДНАМЕРЕННО ПРОПУЩЕНО			

Пункт регламента	Наименование объекта и содержание работы	Период. час.	Период. мес.	Примечание
022	<u>СИСТЕМА АВТОМАТИЧЕСКОГО УПРАВЛЕНИЯ</u>			
022.10.00.A	Снимите сервопривод триммера руля высоты KS 272 A, сервоприводы элеронов, руля высоты и руля направления KSA 372 XT с самолета и проверьте: - коррозию или загрязнение в месте включающего электромагнита - регулировку крутящего момента. После проверки установите обратно на самолет.	1200	12	Произведите если на самолете установлены.

Пункт регламента	Наименование объекта и содержание работы	Период. час.	Период. мес.	Примечание
	ПРЕДНАМЕРЕННО ПРОПУЩЕНО			

Пункт регламента	Наименование объекта и содержание работы	Период. час.	Период. мес.	Примечание
023	<u>СВЯЗНОЕ ОБОРУДОВАНИЕ</u>			
023.00.00.А	Проверьте функционирование амортизаторов заднего пульта в кабине экипажа.	2400	-	
023.20.00.Б	Выполните измерение на отсутствие короткого замыкания и утечки и измерение на отсутствие обрыва внутреннего проводника и нарушения контактов в радиочастотных соединителях антенного кабеля радиостанции.	1200	-	
023.20.01.А	Снимите радиостанцию ЛУН 3524.13 с самолета для лабораторной проверки. После проверки установите на самолет.	1200	-	
023.20.01.Б	Проверьте в лаборатории: - функционирование АВЧ; - усиление приемника; - чувствительность приемника; - функционирование подавителя шума; - выходную мощность передатчика; - коэффициент модуляции приемника; - коэффициент нелинейных искажений н.ч. сигнала; - прослушивание; - отклонение частоты Осмотрите радиостанцию.	1200	-	
023.20.01.В	Осмотрите места присоединения антенных кабелей к радиостанциям.	-	-	Выполните только после установки радиостанции

Пункт регламента	Наименование объекта и содержание работы	Период. час.	Период. мес.	Примечание
023.20.02.А	Осмотрите антенны (например 5 QK 40516).	1200	-	
023.20.02.Б	Проверьте надежность присоединения кабеля к антеннам УКВ (например 5 QK 40516).	1200	-	
023.20.03.А	Осмотрите антенну (например 5 QK 40501) на киле.	1200	-	
023.60.00.А	Осмотрите статические разрядники.	300	-	
023.60.00.Б	Снимите статические разрядники, зачистите их поверхности прилегания и снова установите на место.	1200	-	
023.60.00.В	Осмотрите перемычки металлизации подвижных частей самолета. Проверьте надежность присоединения.	600	-	

Пункт регламента	Наименование объекта и содержание работы	Период. час.	Период. мес.	Примечание
024	СИСТЕМА ЭЛЕКТРОСНАБЖЕНИЯ			
024.00.00.А	Осмотрите электрооборудование энергетического узла на потолке кабины между 7 и 9 шпангоутами (при снятой обивке) и в передней части фюзеляжа между 1 и 2 шпангоутами влево и между 2 и 4 шпангоутами вправо.	2400	-	
024.00.00.Б	Осмотрите (с расстыковкой) штепсельные разъемы (ШР) - V1, V2, V3, V4, V9, V10, V19, V20, V25, V26 (в зализе крыло-фюзеляж) - V5, V6, V7, V8, V11, V12, V15, V16, V225, V226 (в зализе крыло-гондола двигателя) - V 33,V 34,V 227,V 228 (в переходе двигатель-нижний капот) - V14, V212 (на 26 шпангоуте) - конектор нижней рамочной антенны.	2400	48	
024.00.00.В	Осмотрите минусовые клеммы: - V93, V94 (соединение минусового контакта генератора с каркасом на правом и левом двигателях) - V211-1,2 (соединение минусового контакта аккумулятора с каркасом под полом правого пилота) - V73-1 (соединение минусового контакта разъема аэродромного питания с каркасом)	1200	-	

Пункт регламента	Наименование объекта и содержание работы	Период. час.	Период. мес.	Примечание
024.00.00.Г	Осмотрите агрегаты, электрооборудование, размещенные за пожарными перегородками мотогондол двигателей (между 8 и 10 нервюрами).	2400	-	
024.00.00.Д	Осмотрите электропроводку, штепсельные разъемы (без разъединения) и клеммные колодки во фюзеляже.	2400	-	
024.00.00.Ж	Проверьте функционирование автоматов защиты не работающих в качестве выключателей, в отсеках между 1 и 2 шпангоутами, между 7 и 9 шпангоутами и за 21 шпангоутом.	2400	-	
024.20.00.В	Проверьте функционирование автоматического переключения преобразователей 36В.	300	-	
024.20.00.Г	Проверьте функционирование автоматического переключения преобразователей 115 В.	300	-	
024.20.04.А	Проверьте укрепление и измерьте сопротивление изоляции генератора переменного тока ЛУН 2102 или 2102.01.	300	-	
024.20.04.Б	Снимите генератор переменного тока ЛУН 2102 или ЛУН 2102.01 для лабораторной проверки. После проверки установите на самолет.	1200	-	

Пункт регламента	Наименование объекта и содержание работы	Период. час.	Период. мес.	Примечание
024.20.04.В	Проверьте в лаборатории: - функционирование обеспечения приводного вала - вычистите и осмотрите статор и ротор. Осмотрите генератор переменного тока.	1200	-	
024.30.01.А (РТЭ двигателя Т.К. 080.11.00. .а)	Снимите стартер-генератор ЛУН 2132.02-8 для лабораторной проверки. После проверки установите на самолет.	300	-	
024.30.01.Б (РТЭ двигателя Т.К. 080.11.00. .а)	Проверьте в лаборатории: - высоту щеток Осмотрите стартер-генератор его щеточно-коллекторный узел.	300	-	
024.30.02.А	Снимите регулятор напряжения ЛУН 2167.03-8 с самолета для лабораторной проверки. После проверки установите на самолет.	1200	-	
024.30.02.Б	Проверьте в лаборатории: - функционирование Осмотрите регулятор напряжения.	1200	-	
024.30.03.А	Осмотрите контакты дифференциального реле ДМР-400 ДПС.	1200	-	

Пункт регламента	Наименование объекта и содержание работы	Период. час.	Период. мес.	Примечание
024.30.04.А	Снимите аккумуляторные батареи 20 НКБН-25 с самолета для технического обслуживания. После технического обслуживания на АЗС установите ее на самолет.	300	3	
024.30.04.В 024.30.04.Д	Произведите техническое обслуживание аккумуляторных батарей 20 НКБН-25 на АЗС.	300	3	
024.30.04.Г 024.30.04.Е	При снятых аккумуляторах осмотрите аккумуляторный отсек и контактные штыри сочленения аккумуляторов с бортовой сетью. Восстановите консервацию отсека аккумкуляторных батарей.	300	-	
024.30.08.А	Снимите вольтамперметр ЛУН 2743.01, ЛУН 2743.01-8 с самолета для лабораторной проверки. После проверки установите на самолет.	2400	-	
024.30.08.Б	Проверьте в лаборатории: - погрешности измерения - сопротивление изоляции.	2400	-	
024.30.09.А	Осмотрите шунт ША 440 (8)	2400	-	
024.40.00.А	Подключите аэродромный источник электропитания.	300	-	
024.40.00.Б	Отключите аэродромный источник электропитания.	300	-	Работу выполняйте после окончания проверок.
024.40.01.А	Осмотрите штепсельный разъем аэродромного питания ШРАП 500.	2400	-	
024.50.02.А	Проверьте функционирование выключателя с электромагнитным разъединением.	2400	-	

Пункт регламента	Наименование объекта и содержание работы	Период. час.	Период. мес.	Примечание
025	БЫТОВОЕ И АВАРИЙНО-СПАСАТЕЛЬНОЕ ОБОРУДОВАНИЕ			
025.00.00.А	Осмотрите кресла пилотов и сидения пассажиров. Осмотрите аварийно-спасательное оборудование (спасательные жилеты, аварийный топор, аптечки).	300	-	
025.00.00.Г	Проверьте надежность крепления кресел пилотов и пассажиров к полу самолета.	2400	-	
025.10.00.А	Осмотрите откидной столик штурмана и элементы системы его опрокидывания.	300	-	
025.10.00.Б	Осмотрите футляр для запасных предохранителей.	300	-	
025.10.01.А	Снимите вентилятор ДВ-3 с самолета для лабораторной проверки. После проверки установите на самолет.	2400	-	
025.10.01.Б	Проверьте в лаборатории: - высоту щеток Осмотрите коллекторно-щеточный узел.	2400	-	
025.22.00.А	Осмотрите двери перегородки между пилотской и пассажирской кабинами. Проверьте надежность их закрытия.	2400	-	Осмотрите только на самолетах на которых перегородка установлена.

Пункт регламента	Наименование объекта и содержание работы	Период. час.	Период. мес.	Примечание
025.50.00.А	Осмотрите конструкцию переднего и заднего багажника.	2400	-	
025.50.00.Б	Осмотрите полиамидные сети.	300	-	Только для самолетов в грузовом варианте
025.50.00.В	Осмотрите крепежные ленты.	300	-	
025.50.00.Г	Осмотрите оборудование грузового варианта	300	-	
025.60.00.А	Осмотрите аварийно-спасательное оборудование: - аварийный топор - аптечки.	300	-	Осмотр спасательных плотов СП-12 и аварийного запаса НАЗ-7 производится в соответствии с технической документацией.
025.60.00.Б	Проверьте функционирование кнопок вызова экипажа.	300	-	

Пункт регламента	Наименование объекта и содержание работы	Период. час.	Период. мес.	Примечание
026	ПОЖАРНОЕ ОБОРУДОВАНИЕ			
026.10.02.А	Снимите исполнительный блок БИ-2А, 2 сер. с самолета для лабораторной проверки. После проверки установите на самолет.	1200	-	
026.10.02.Б	Проверьте в лаборатории: - чувствительность Осмотрите исполнителный блок.	1200	-	
026.10.03.А	Снимите датчики пожарной сигнализации (например ДПС) с самолета для лабораторной проверки. После проверки установите на самолет.	1200	-	
026.10.03.Б	Проверьте в лаборатории: - сопротивление изоляции Осмотрите ШР датчиков.	1200	-	
026.10.08.А	Осмотрите дымосигнализатор ДС-3М2.	300	-	
026.10.08.Б	Замените лампу накаливания. Проверьте функционирование дымосигнализатора при помощи встроенного контроля.	300	-	
026.20.00.А	Замените пыропатроны ПП-3.	-	6	
026.20.00.Б	Продуйте трубопроводы пожаротушения сжатым воздухом.	1200	12	

Пункт регламента	Наименование объекта и содержание работы	Период. час.	Период. мес.	Примечание
026.20.02.А	Проверьте давление в кабинных огнетушителях ФГ 15-364	300	-	
026.20.02.Б	Осмотрите кабинные огнетушители (например В 05 А, ФГ 15-364).	300	-	
026.20.05.А	Осмотрите плавкий предохранитель.	300	-	
026.20.07.А	Проверьте давление в баллоне пожаротушения Л410-6740-40 в заднем багажнике.	300	-	Выполните только в случае его установки на самолете.

Пункт регламента	Наименование объекта и содержание работы	Период. час.	Период. мес.	Примечание
027	СИСТЕМА УПРАВЛЕНИЯ САМОЛЕТОМ			
027.00.00.Б	Осмотрите перемычки на всех подвижных поверхностях органов управления.	300	-	
027.00.00.В	Осмотрите узлы системы управления.	600	-	
027.00.00.Г	Осмотрите на всех местах доступных без демонтажа тросы системы управления самолетом.	1200	-	
027.00.00.Д	Отрегулируйте натяжку тросов управления элеронами.	600	-	Регулировка натяжки тросов управления руля направления и триммером руля высоты выполняется в рамках сезонного технического обслуживания -см.раздел 6 настоящего регламента
027.00.00.Е	Осмотрите детали, изготовленные из электрона на коррозию.	1200	24	

Пункт регламента	Наименование объекта и содержание работы	Период. час.	Период. мес.	Примечание
027.00.00.Ж	На самолетах до 25 серии осмотрите клеевые соединения: - колонки штурвала - соединения левого и правого блоков - педалей ножного управления - боковых подвесок блока ножного управления - тяг управления закрылками	2400	24	
027.00.00.З	Осмотрите отдельные тяги и качалки управления.	2400	-	
027.00.00.И	Осмотрите резьбовые наконечники тяг управления.	2400	-	
027.00.00.К	Проверьте надежность затяжки контргаек тяг управления триммером руля высоты, руля направления и элеронов.	2400	-	
027.00.00.Л	Осмотрите состояние пылезащитных шайб отдельных частей управления.	2400	24	
027.00.00.М	Осмотрите тросы управления руля направления в месте шпангоутов No. 7 и 26 при частичном выполнении демонтажа тросов.	1200	-	
027.11.00.А 027.12.00.Б	Проверьте величину люфта в управлении элеронами и триммером элерона.	1200	-	

Пункт регламента	Наименование объекта и содержание работы	Период. час.	Период. мес.	Примечание
027.21.00.А 027.22.00.Б	Проверьте величину люфта в управлении рулем направления и триммером руля направления.	1200	-	
027.21.00.Б	Проверьте расстояние между упором и рычагом ножного управления при полном отклонении руля направления.	2400	-	
027.31.00.А 027.32.00.Б	Проверьте величину люфта в управлении рулем высоты и триммерами руля высоты.	1200	-	
027.50.00.А	Проверьте величину люфта в системе управления закрылками.	1200	-	
027.50.01.А	Отрегулируйте концевой переключатель закрылков КПК 3 (8). Осмотрите уплотняющие элементы, смажьте подвижные детали (за исключением деталей из фторопласта).	2400	-	
027.50.08.А	Снимите переключатель управления закрылками ОК 1 (8). Проверьте надежность крепления удлинительного рычага затяжки гайки, крепления переключателя к корпусу, функционирование предохранителя. Осмотрите защитное покрытие. Установите переключатель закрылков на самолет.	2400	-	
027.62.00.А	Проверьте функционирование выпуска щитков автомата управления креном (АУК) при работающих двигателях.	300	-	

Пункт регламента	Наименование объекта и содержание работы	Период. час.	Период. мес.	Примечание
	ПРЕДНАМЕРЕННО ПРОПУЩЕНО			

Пункт регламента	Наименование объекта и содержание работы	Период. час.	Период. мес.	Примечание
028	ТОПЛИВНАЯ СИСТЕМА			
028.00.00.Г	Проверьте проходимость трубопроводов кольцевания топлива.	300	-	
028.00.00.Д	Осмотрите трубопроводы и шланги топливной системы.	2400	48	На самолетах на которых шланги более 5 лет эксплуатации осмотрите через каждых 300 часов.
028.10.00.Б	Осмотрите резиновые манжеты и сетки на заливных горловинах.	1200	12	
028.20.01.А	При замене щетки снимите с самолета топливный насос 410 ПЦР-1В (8), ЭЦН-40 или ЛУН 6283-8. После замены щетки установите на самолет и проверьте систему на герметичность.	1200	-	
028.20.01.Б	Проверьте на самолете герметичность топливного насоса. Проверьте и в случае надобности замените щетки. Осмотрите коллектор.	600	-	
028.20.03.А	Замените фильтрующие элементы топливных фильтров ЛУН 7691.01-8	300	-	
028.20.08.А	Проверьте функционирование проточного подогревателя топлива 443 958 219 001.	300	-	

Пункт регламента	Наименование объекта и содержание работы	Период. час.	Период. мес.	Примечание
028.40.00.А	Проверьте регулировку нуля топливомеров а также регулировку сигнализации минимального количества топлива и на самолетах с концевыми баками функционирование сигнализатора уровня.	2400	-	Работу произведите после проверки указателя топливомера по Т.К. 028.40.01. .Б.
028.40.01.А	Снимите с самолета указатель топливомера ЛУН 1634.01-8 для лабораторной проверки. После проверки установите на самолет.	2400	-	
028.40.01.Б	Проверьте в лаборатории: - погрешность измерения Осмотрите указатель.	2400	-	
028.40.07.А	Снимите с самолета переключатели давления 0.012 К и 0.03 К ЛУН 1492.01 для лабораторной проверки. После проверки установите на самолет.	1200	24	
028.40.07.Б	Проверьте в лаборатории: - погрешность срабатывания - герметичность Осмотрите переключатель.	1200	24	

Пункт регламента	Наименование объекта и содержание работы	Период. час.	Период. мес.	Примечание
028.40.10.А	Снимите с самолета указатель топливомера концевого бака ЛУН 1674-8 для лабораторной проверки. После проверки установите на самолет.	1200	-	
028.40.10.Б	Проверьте в лаборатории: - погрешность измерения Осмотрите указатель.	1200	-	
028.40.11.А	Снимите с самолета датчик топливомера концевого бака ЛУН 1649-8 для лабораторной проверки. После проверки установите на самолет.	1200	-	На самолетах с концевыми баками.
028.40.11.Б	Проверьте в лаборатории: - погрешности измерения - сопротивление изоляции Осмотрите датчик.	1200	-	

Пункт регламента	Наименование объекта и содержание работы	Период. час.	Период. мес.	Примечание
	ПРЕДНАМЕРЕННО ПРОПУЩЕНО			

Пункт регламента	Наименование объекта и содержание работы	Период. час.	Период. мес.	Примечание
029	<u>ГИДРАВЛИЧЕСКАЯ СИСТЕМА</u>			
029.00.00.Г	Осмотрите агрегаты, трубопроводы и шланги гидросистемы; проверьте надежность крепления агрегатов,трубопроводов и шлангов доступных для осмотра после снятия: - заднего нижнего обтекателя гондолы левого и правого двигателей; - верхнего зализа фюзеляж-крыло; - боковой обшивки на левом борту фюзеляжа между 8 - 14 шпангоутами; - верхнего и переднего обтекателей гондол шасси; - крышек на боковых стенках пульта управления - приборной доски.	1200	-	На самолетах на которых шланги более 5 лет эксплуатации осмотрите через каждых 300 часов.
029.00.00.Д	Осмотрите агрегаты гидравлической системы (доступные для осмотра после снятия крышки рабочих цилиндров интерцепторов и щитков АУК).	1200	-	

Пункт регламента	Наименование объекта и содержание работы	Период. час.	Период. мес.	Примечание
029.00.00.Е	Произведите проверку чистоты гидравлической жидкости. ПРИМЕЧАНИЕ: При замене гидравлической жидкости АМГ 10 на AEROSHELL 41 или при их взаимном смешивании проверьте вставки гидравлических фильтров после 30, 60,90 и 120 летных часов и следите за отложением на вставках фильтров. Если появится отложение черного цвета на вставках фильтров, произведите очистку гидравлической жидкости и замените вставки гидравлических фильтров.	600	-	
029.00.00.Ж	Осмотрите трубопроводы и шланги гидросистемы.	1200	-	На самолетах, на которых шланги более 5 лет эксплуатации осмотрите через каждых 300 часов.
029.00.00.З	Слейте отстой из основного и аварийного гидробаков.	600	-	Эту работу необходимо выполнить до проверки чистоты гидрожидкости (п.029.00.00.Е).
029.11.06.А	Снимите фильтрующие элементы гидравлических фильтров ЛУН 7614.01-8, ЛУН 7614.03-8 для промывки. После промывки установите на самолет.	300	-	

Пункт регламента	Наименование объекта и содержание работы	Период. час.	Период. мес.	Примечание
029.11.06.Б	Промойте фильтрующие элементы гидравлических фильтров.	300	-	
029.11.09.А	Проверьте давление технического азота в гидравлических аккумуляторах ЛУН 6953.02-8, ЛУН 6953.05-8 (магистрали и тормозов).	300	-	
029.11.15.А	Снимите фильтрующие элементы гидравлических фильтров ЛУН 7613.02-8 для промывки. После промывки установите фильтроэлементы на самолет.	300	-	
029.11.15.Б	Промойте фильтрующие элементы гидравлических фильтров.	300	-	
029.12.00.Б	Проверьте функционирование аварийного выпуска шасси, закрылков и аварийного управления тормозов. Проверьте функционирование сигнализации "ШАССИ ВЫПУСТИ". Проверьте функционирование механических указателей положения шасси. Проверьте регулировку концевого переключателя ЛУН 3159.01-7.	300	-	

Пункт регламента	Наименование объекта и содержание работы	Период. час.	Период. мес.	Примечание
029.13.00.А	Произведите проверку герметичности системы наддува гидробака.	1200	-	
029.13.03.А	Замените фильтроэлемент воздухоочистителя 723 900-4 (8).	1200	-	
029.13.05.А	Проверьте давление на выходе редукционного клапана ЛУН 6651.01-8.	1200	-	
029.13.06.А	Произведите проверку функционирования предохранительного клапана ЛУН 7548-8 на самолете.	1200	-	
029.30.02.А	Снимите с самолета термовыключатель гидравлики ЛУН 3192-8 для лабораторной проверки. После проверки установите на самолет.	2400	-	
029.30.02.Б	Проверьте в лаборатории: -погрешность срабатывания; - сопротивление изоляции Осмотрите термовыключатель.	2400	-	
029.30.03.А	Снимите с самолета манометр МА 4 для лабораторной проверки. После проверки установите на самолет.	2400	-	
029.30.03.Б	Проверьте в лаборатории: -погрешность измерения; Осмотрите манометр.	2400	-	

Пункт регламента	Наименование объекта и содержание работы	Период. час.	Период. мес.	Примечание
030	ПРОТИВООБЛЕДЕНИТЕЛЬНАЯ СИСТЕМА			
030.10.00.В	Проверьте функционирование ПОС крыла и хвостового оперения.	300	-	
030.10.00.Г	Промойте резиновые протекторы ПОС. Осмотрите поверхности протектора. Восстановите защитное покрытие.	-	6	
030.10.00.Д	Осмотрите компенсатор распределения воздуха.	300	-	
030.10.00.Е	Осмотрите влагоотстойник ПОС планера.	300	-	Выполните только в случае его установки на самолете.
030.20.00.Б	Проверьте открытие обходной створки в нижнем капоте двигателя перед маслорадиатором.	300	-	
030.20.01.А	На электромеханическом подкосе МП 100 МТ проверьте его длину в убранном состоянии. Подкос осмотрите.	300	-	
030.20.02.А	Проверьте регулировку концевых переключателей в коробке концевых переключателей СКП 1 (8).	2400	-	

Пункт регламента	Наименование объекта и содержание работы	Период. час.	Период. мес.	Примечание
030.20.03.А	Снимите с самолета запорный кран УК 1 или УК 1 (8) (No. ч. Б 560 946 Н) для лабораторной проверки. После проверки установите на самолет.	2400	-	
030.20.03.Б	В лаборатории произведите: - очистку; - смазку поверхности скольжения. Осмотрите запорный кран.	2400	-	
030.40.00.Б	Проверьте функционирование регулятора температуры ТЭР-1М.	1200	12	
030.42.03.А	Проверьте надежное крепление и регулировку стеклоочистителя. В случае необходимости замените резиновую щетку.	300	-	
030.42.03.Б	Осмотрите защитное лакокрасочное покрытие рычагов стеклоочистителей.	1200	6	
030.42.03.В	Проверьте функционирование стеклоочистителей.	2400	-	
030.60.02.А	Осмотрите коллектор ЛУН 7850 и его угольные щетки.	300	-	
030.60.02.Б	Проверьте износ угольных щеток коллектора ЛУН 7850.	300	-	
030.80.01.А	Осмотрите сигнализатор обледенения ЛУН 1771.3-8, ЛУН 1771.4-8.	300	-	

Пункт регламента	Наименование объекта и содержание работы	Период. час.	Период. мес.	Примечание
031	ПРИБОРНОЕ ОБОРУДОВАНИЕ			
031.10.00.А	Осмотрите приборную доску, амортизаторы приборной доски, шланги систем полного и статического давлений.	2400	-	
031.10.00.Б	Осмотрите приборы на приборной доске, пультах управления и верхней панели.	2400	-	

Пункт регламента	Наименование объекта и содержание работы	Период. час.	Период. мес.	Примечание
	ПРЕДНАМЕРЕННО ПРОПУЩЕНО			

Пункт регламента	Наименование объекта и содержание работы	Период. час.	Период. мес.	Примечание
032	ШАССИ			
032.00.00.А	Осмотрите основные и переднюю опоры шасси. Осмотрите электропроводку на стойках и в отсеках основных и передней опор шасси.	300	-	Не позже чем через 300 посадок.
032.10.00.Г	Осмотрите на доступных местах провода концевых переключателей замков шасси и рабочих цилиндров шасси. Осмотрите все перемычки металлизации в отсеках основных опор шасси.	300	-	
032.10.00.Д	Осмотите амортизационные стойки основных опор шасси.	600	-	
032.10.00.Е	Осмотрите шплинты соединительных штифтов основных опор шасси.	600	-	Не позже чем через 600 посадок.
032.10.00.Ж	Осмотрите "зеркало" штока основных опор шасси и его сальник.	600	-	
032.10.00.З	Осмотрите заглушки/полотняные и металлические/ основных опор шасси.	300	-	
032.10.00.И 032.10.00.А	Проверьте давление и обжатие амортизаторов основных опор шасси.	300	-	Не позже чем через 300 посадок.
032.10.00.К	Законсервируйте поверхность нижних шарниров амортизаторов основных опор шасси.	300	-	

Пункт регламента	Наименование объекта и содержание работы	Период. час.	Период. мес.	Примечание
032.10.00.Л	Проверьте величину люфта посадки основной опоры шасси.	1200	-	Не позже чем через 1800 посадок.
032.10.00.М	Проверьте затяжку обойм механических указателей на стойках главного шасси.	300	-	Не позже чем через 300 посадок.
032.20.00.Д	Осмотрите на доступных местах проводку концевых переключателей замков шасси и цилиндров шасси. Осмотрите все перемычки металлизации в отсеке носового шасси.	300	-	
032.20.00.Е	Осмотрите контровку штифтов и гаек передней опоры шасси.	300	-	
032.20.00.Ж	Осмотрите "зеркало" штока передней опоры шасси и его сальник.	300	-	Не позже чем через 300 посадок.
032.20.00.З	Осмотрите пылезащитные манжеты золотника сервоуправления и штока амортизатора передней опоры шасси.	300	-	
032.20.00.И	Осмотрите заглушки (металлические и полотняные) передней опоры шасси.	300	-	
032.20.00.К	Осмотрите амортизатор и сервоуправление передней опоры шасси.	300	-	Не позже чем через 300 посадок.
032.20.00.Л	Проверьте давление и обжатие амортизатора передней опоры шасси.	300	-	

Пункт регламента	Наименование объекта и содержание работы	Период. час.	Период. мес.	Примечание
032.20.00.М	Проверьте величину люфта посадки передней опоры шасси.	1200	-	Не позже чем через 1800 посадок.
032.20.00.Н	Проверьте функционирование возврата колеса передней опоры шасси в нейтральное положение. (Произведите после проверки люфтов по пункту 032.20.00.М).	1200	-	
032.20.02.А	Поверьте величину зазора в механическом замке передней опоры шасси.	300	-	Не позже чем через 300 посадок.
032.30.13.А	Снимите переключатель шасси ОП (8). Проверьте надежность крепления удлинительного рычага, затяжки гайки, крепления переключателя к корпусу, функционирование предохранителя. Осмотрите переключатель и защитное покрытие. После проверки установите на самолет.	1200	-	Не позже чем через 1800 посадок.
032.40.01.Б	Осмотрите зубчатую передачу инерционного датчика и его электропроводку.	300	-	
032.40.01.Д	Снимите колеса основной опоры шасси с тормозами для обслуживании и проверки. После обслуживания и проверки установите на самолет.	1200	12	Не позже чем через 1800 посадок

Пункт регламента	Наименование объекта и содержание работы	Период. час.	Период. мес.	Примечание
032.40.01.Г	Осмотрите колеса основной опоры шасси и тормоза: - диски колес в сборе - подшипники колес - уплотнительные кольца - цилиндр, накладки и фрикционные диски Замените смазку подшипников. Проверьте величину рабочего зазора тормозов.	1200	12	Не позже чем через 1800 посадок. Замену смазки в подшипниках выполните не позже чем через 300 посадок. Работу по данному пункту выполните также при замене пневматиков.
032.40.01.Е	Осмотрите колеса основной опоры шасси и тормоза: - диски колес в сборе Замените уплотнительные кольца.	1200	-	Не позже чем через 1800 посадок.
032.40.01.З	Проверьте прижимые диски на трещины.	1200	-	Не позже чем через 1200 посадок и также при замене накладки.

Пункт регламента	Наименование объекта и содержание работы	Период. час.	Период. мес.	Примечание
032.40.02.А	Осмотрите колесо передней опоры шасси: - диск колеса в сборе - подшипники колеса - уплотнительные кольца Замените смазку подшипников.	1200	12	Не позже чем через 1800 посадок. Замену смазки в подшипниках выполните не позже чем через 300 посадок. Работу по данному пункту выполните также при замене пневматиков.
032.40.02.Б	Снимите колесо переднего шасси для обслуживания и проверки. После обслуживания и проверки установите колесо на самолет.	1200	-	Не позже чем через 1800 посадок.
032.40.02.В	Осмотрите колесо передней опоры шасси: - диски колес в сборе Замените уплотнительные кольца.	1200	-	
032.40.06.А	Проверьте давление технического азота в гидроакумуляторе тормозов ЛУН 6900-8.	300	6	
032.40.10.А	Снимите с самолета манометр двухстрелочный ЛУН 1446.02-8 для лабораторной проверки. После проверки установите на самолет.	1200	12	

Пункт регламента	Наименование объекта и содержание работы	Период. час.	Период. мес.	Примечание
032.40.10.Б	Проверьте в лаборатории: - погрешность измерения Осмотрите манометр.	1200	12	
032.40.11.А	Снимите с самолета манометр МА-100 для лабораторной проверки. После проверки установите на самолет.	2400	-	Не позже чем через 1800 посадок.
032.40.11.Б	Проверьте в лаборатории: - погрешность измерения Осмотрите манометр.	2400	-	
032.40.13.А	Проверьте функционирование инерционных датчиков УА 27А-13 и УА 27А-14.	-	-	Не позже чем через 300 посадок.
032.40.14.А	Снимите переключатель давления 0.7С ЛУН 1492.04-8 с самолета и передайте его в испытательную лабораторию. После проверки установите переключатель обратно на самолет.	1200	24	Выполните только в случае его установки на самолете.
032.40.14.Б	В испытательной лаборатории проверьте переключатель давления 0.7С ЛУН 1492.04-8 на неточность включения. Переключатель давления осмотрите.	1200	24	

Пункт регламента	Наименование объекта и содержание работы	Период. час.	Период. мес.	Примечание
032.50.00.Г	Законсервируйте внутренюю полость пружинной тяги системы управления движением на земле.	2400	-	
032.50.00.Д	Проверьте регулировку концевого переключателя нейтрального положения педалей ножного управления и управления передним колесом.	2400	-	Не позже чем через 2400 посадок.
032.50.00.Е	Проверьте функционирование управления разворотом передней опоры шасси (от ножного и ручного управления).	2400	-	
032.60.05.А	Снимите с самолета блок диодов БД (8) для лабораторной проверки. После проверки установите на самолет.	2400	-	Не позже чем через 900 посадок.
032.60.05.Б	Проверьте в лаборатории: - функционирование Осмотрите блок.	2400	-	
032.60.06.А	Снимите с самолета схему задержки 30-1С (8) и передайте ее в лабораторию. После проверки установите ее опять на самолет.	2400	-	
032.60.06.Б	В лаборатории проверьте время задержки схеми задержки 30-1С (8). Схему задержки осмотрите.	2400	-	

Пункт регламента	Наименование объекта и содержание работы	Период. час.	Период. мес.	Примечание
	ПРЕДНАМЕРЕННО ПРОПУЩЕНО			

Пункт регламента	Наименование объекта и содержание работы	Период. час.	Период. мес.	Примечание
033	<u>ОСВЕЩЕНИЕ И СВЕТОВАЯ СИГНАЛИЗАЦИЯ</u>			
033.10.12.А	Снимите блок питания подсвета приборов ЛУН 2412 или ЛУН 2412-8 и пульт управления подсветом приборов ЛУН 2412.01 или ЛУН 2412.01-8 для проверки в лаборатории. После проверки установите их на самолет.	2400	-	
033.10.12.Б	Проверьте в лаборатории: - выходное напряжение блока питания Осмотрите блок питания и пульт управления.	2400	-	

Пункт регламента	Наименование объекта и содержание работы	Период. час.	Период. мес.	Примечание
	ПРЕДНАМЕРЕННО ПРОПУЩЕНО			

Пункт регламента	Наименование объекта и содержание работы	Период. час.	Период. мес.	Примечание
034	ПИЛОТАЖНО-НАВИГАЦИОННОЕ ОБОРУДОВАНИЕ			
034.11.00.А	Проверьте работу и герметичность системы статического и полного давления для приборов.	300	-	
034.11.00.Д	Продуйте систему статического и полного давлений при отсоединенных анероидно-мембранных приборах.	2400	-	После присоединения приборов произведите проверку герметичности системы (по Т.К. 034.11.00. .А).
034.11.03.А	Осмотрите благоотстойник ЛУН 7750.01-8 систем статического и полного давлений.	300	-	
034.11.06.А	Снимите с самолета указатель скорости ЛУН 1113.XX-8 для лабораторной проверки. После проверки установите на самолет.	1200	-	Добавочный номер.xx прибора показывает только исполнение шкалы прибора.
034.11.06.Б	Проверьте в лаборатории: - погрешности измерения Осмотрите указатель скорости.			

Пункт регламента	Наименование объекта и содержание работы	Период. час.	Период. мес.	Примечание
034.11.07.А	Снимите с самолета высотомер ЛУН 1124.XX-8 для лабораторной проверки. После проверки установите на самолет.	1200	-	Выполните только в случае его установки на самолете.
034.11.07.Б	Проверьте в лаборатории: - погрешность изменения - соответствие показаний счетчика барометрического давления показаниям указателя высоты - герметичность корпуса Осмотрите высотомер.	1200	-	Дорабочный номер.xx прибора показывает только исполнение шкалы прибора.
034.11.08.А	Снимите с самолета вариометр ЛУН 1140.xx-8 для лабораторной проверки. После проверки установите на самолет.	1200	-	Дорабочный номер .xx прибора показивает только исполнение шкалы прибора.
034.11.08.Б	Проверьте в лаборатории: - погрешность измерения - погрешность корпуса Осмотрите вариометр.	1200	-	

Пункт регламента	Наименование объекта и содержание работы	Период. час.	Период. мес.	Примечание
034.11.09.А	Снимите с самолета указатель скорости ЛУН 1108.XX-8 для лабораторной проверки. После проверки установите на самолет.	1200	-	Дорабочный номер .xx прибора показывает только исполнение шкалы прибора.
034.11.09.Б	Проверьте в лаборатории: - погрешность срабатывания сигнального устройства - погрешность измерения Осмотрите указатель.	1200	-	
034.11.10.А	Снимите с самолета сигнализатор скорости ЛУН 1173.XX-8 для лабораторной проверки. После проверки установите на самолет.	1200	12	Дорабочный номер .xx прибора показывает только исполнение шкалы прибора.
034.11.10.Б	Проверьте в лаборатории: - погрешность срабатывания Осмотрите сигнализатор.	1200	12	
034.11.11.Б	Снимите высотомер электромеханический ВЭМ 72 ПБ с блоком усилителя с самолета для лабораторной проверки.	600	-	Выполните только в случае его установки на самолете.
034.11.11.Г	После проверки установите на самолет. Проверьте совместное функционирование с ответчиком СО-69.	600	-	

Пункт регламента	Наименование объекта и содержание работы	Период. час.	Период. мес.	Примечание
034.11.11.В (Т.К. РЭ--ВЭМ 72 ПБ. стр. 207-218, 227-234)	Проверьте в лаборатории: - герметичность - погрешность измерения - рассогласование показаний "Ро" при нулевой высоте - функционирование сигнализации отказа питания - сопротивление изоляции - функционирование режима АВТОКОНТРОЛЬ - функционировавние подсвета Осмотрите высотомер и блок усилителя.	600	-	Выполните только в случае его установки на самолете.
034.11.12.Б	Снимите высотомер электромеханический ВЭМ 72 ПБ 3А с блоком усилителя с самолета для лабораторной проверки.	600	-	
034.11.12.В (Т.К. РЭ--ВЭМ 72 ПБ 3А стр. 208-217, 226-231)	Проверьте в лаборатории: - герметичность - герметичность измерения - рассогласование показания "Ро" при нулевой высоте - функционирование сигнализации отказа питания - сопротивление изоляции - функционирование режима АВТОКОНТРОЛЬ - функционирование подсвета Осмотрите высотомер и блок усилителя.	600	-	Выполните только в случае его установки на самолете.
034.11.12.Г	После проверки установите на самолет, проверьте совместное функционирование с ответчиком СО-69.	600	-	

Пункт регламента	Наименование объекта и содержание работы	Период. час.	Период. мес.	Примечание
034.21.01.Б	Осмотрите агрегаты курсовой системы ГМК-1ГЭ.	1200	-	
034.21.01.В	Прорерьте функционирование курсовой системы с основными и резервными гироагрегатами при помощи КПА УПП-ГМК на следующих режимах: - режим запуска - режим МК - режим ГПК - режим АК - с исползованием переключателя Б3	600	-	Выполните только в случае ее установки на самолете.
034.21.01.Г	Проверьте списание девиации курсовой системы ГМК-1ГЭ.	1200	12	Выполните только в случае ее установки на самолете. Кроме того выполните в случае ее монтажа, после доложения о неисправных показаниях экипажем, после определения неисправности в ходе ее обслуживания.

Пункт регламента	Наименование объекта и содержание работы	Период. час.	Период. мес.	Примечание
034.22.01.А	Снимите авиагоризонт ЛУН 1205.31-8 с самолета для лабораторной проверки. После проверки установите на самолет.	1200	-	
034.22.01.Б	Проверьте в лаборатории: - время готовности - величину установившегося тока - погрешность измерения - функционирование сигнализации об отказе авиагоризонта - функционирование датчика углов крена и тангажа - функционирование сигнализации предельных кренов - погрешность указателя скольжения - скорость прецессии Осмотрите авиагоризонт.	1200	-	
034.22.02.Б	Снимите с самолета авиагоризонт АГР-74-5 2 сер. для лабораторной проверки. После проверки установите на самолет.	1200	-	Выполните только в случае его установки на самолете.

Пункт регламента	Наименование объекта и содержание работы	Период. час.	Период. мес.	Примечание
034.22.02.В (РЭ-АГР-74 ТК 034.22. 00.а)	Проверьте в лаборатории: - время готовности - потребляемый ток - функционирование кремальеры - функционирование сигнализатора отказа авиагоризонта - сигнал датчика - разность сигналов делителя напряжения и датчика - скорость прецессии гироскопа по крену и тангажу - погрешность показаний на качающемся основании Осмотрите авиагоризонт.	1200	-	Выполните только в случае его установки на самолете.
034.22.03.А	Снимите с самолета указатель поворота ЛУН 1215.01 для лабораторной проверки. После проверки установите на самолет.	1200	-	
034.22.03.Б	Проверьте в лаборатории: - погрешность измерения - величину выходных напряжений - функционирование выключения коррекции Осмотрите указатель поворота.	1200	-	

Пункт регламента	Наименование объекта и содержание работы	Период. час.	Период. мес.	Примечание
034.23.01.А	Проверьте функционирование магнитного компаса ЛУН 1221.01-8	1200	-	
034.23.01.Б	Выполните компенсирование магнитного компаса ЛУН 1221.01-8.	1200	12	Кроме того работу выполните в случае его монтажа, после доложения о неисправных показаниях экипажем, после определения неисправности в ходе его обслуживания.

Пункт регламента	Наименование объекта и содержание работы	Период. час.	Период. мес.	Примечание
035	КИСЛОРОДНОЕ ОБОРУДОВАНИЕ, ЗАЩИТНОЕ СНАРЯЖЕНИЕ			
035.30.01.Д	Снимите с самолета для лабораторной проверки: - блок кислородного питания БКП-2-2-210 - кислородную маску КМ-114 - блок кислородного питания БКП-3-2-210 и маски МКП-1Т. После проверки установите на самолет.	2400	18	
035.30.01.Е	Проверьте в лаборатории: а) блоки кислородного питания БКП-2-2-210 и БКП-3-2-210: - величину выходного давления - герметичность полости низкого давления и регулирующего клапана - герметичность блока б) Кислородную маску КМ-114 с удлинительным шлангом: - герметичность маски, ее прибора и удлинительного шланга - величину гидравлического сопротивления маски - величину избыточного давления в режиме АВАРИЙНАЯ ПОДАЧА +100%	2400	18	

Пункт регламента	Наименование объекта и содержание работы	Период. час.	Период. мес.	Примечание
035.30.01.E (продолж.)	- величину гидравлического сопритивления клапана выхода в режимах 100% и АВАРИЙНАЯ ПОДАЧА +100% - функционирование наддува оголовья - содержание кислорода в газовой смеси по высотам в) Кислородную маску МКП-1Т: - функционирование подачи кислорода от переключателя - функционирование поплавка индикатора Осмотрите снятое оборудование. Продезинфицируйте маски.			

Пункт регламента	Наименование объекта и содержание работы	Период. час.	Период. мес.	Примечание
038	СИСТЕМА ВОДОСНАБЖЕНИЯ И УДАЛЕНИЯ ОТБРОСОВ			
038.30.00.В	Снимите туалет для осмотра электропроводки. После осмотра установите туалет.	2400	-	В случае, когда на самолете за 21 шпангоутом не установлен туалет, снимите и после осмотра установите крышку на 21 шпангоуте.

Пункт регламента	Наименование объекта и содержание работы	Период. час.	Период. мес.	Примечание
	ПРЕДНАМЕРЕННО ПРОПУЩЕНО			

Пункт регламента	Наименование объекта и содержание работы	Период. час.	Период. мес.	Примечание
051	КОНСТРУКЦИЯ ПЛАНЕРА			
051.00.00.А	Осмотрите обшивку самолета.	1200	-	
051.00.00.Б	Осмотрите лакокрасочное покрытие самолета	1200	24	
051.00.00.В	Осмотрите надписи и эксплуатационные обозначения самолета.	2400	24	
051.00.00.Д	Проверьте затяжку болтов крепления съемных крышек, являющихся составными частями силовой обшивки самолета.	300	-	
051.10.00.А	Осмотрите дренажные отверстия планера.	300	-	

Пункт регламента	Наименование объекта и содержание работы	Период. час.	Период. мес.	Примечание
	ПРЕДНАМЕРЕННО ПРОПУЩЕНО			

Пункт регламента	Наименование объекта и содержание работы	Период. час.	Период. мес.	Примечание
052	ДВЕРИ, ЛЮКИ, СТВОРКИ			
052.10.00.A	Осмотрите главную дверь и аварийный выход и узлы их подвески. Проверьте надежность закрытия замков. Смажьте замки дверей.	1200	-	
052.30.00.A	Осмотрите дверь переднего багажника, замок и подкос. Смажьте замок.	1200	-	
052.80.00.A	Осмотрите створки основных опор шасси, тяги створок шасси. Проверьте регулировку закрытия створок шасси.	1200	-	

Пункт регламента	Наименование объекта и содержание работы	Период. час.	Период. мес.	Примечание
	ПРЕДНАМЕРЕННО ПРОПУЩЕНО			

Пункт регламента	Наименование объекта и содержание работы	Период. час.	Период. мес.	Примечание
053	**ФЮЗЕЛЯЖ**			
053.00.00.А	Осмотрите резиновые детали фюзеляжа.	1200	24	
053.00.00.Б	Осмотрите детали фюзеляжа изготовленные из стеклопластика.	2400	24	
053.00.00.Г	Проверьте отсек за 21 шпангоутом на отсутствие загрязнений.	1200	-	
053.10.00.А	Осмотрите места крепления замков основной и передней опор шасси и рабочих цилиндров.	1200	-	
053.10.00.В	Осмотрите узлы крепления агрегатов и изделий в передней части фюзеляжа.	2400	-	
053.10.00.Г	Осмотрите нижнюю полку лонжерона шасси на 14 шпангоуте на левой и правой сторонах в зоне отверстий под заклепки.	600	-	
053.14.00.А	Промойте внутренние поверхности гондол шасси.	1200	-	
053.14.00.Б	Осмотрите гондолы шасси.	1200	-	
053.20.00.А	Осмотрите пол в кабине экипажа.	1200	-	
053.30.00.Б	Восстановите покрытие ледозащитных поясов на фюзеляже.	300	6	
053.30.00.В	Осмотрите обшивку фюзеляжа в плоскости вращения воздушных винтов.	1200	-	

Пункт регламента	Наименование объекта и содержание работы	Период. час.	Период. мес.	Примечание
053.30.00.Г	Осмотрите обшивку в местах упора для входного трапа.	1200	-	
053.40.00.А	Осмотрите в доступных местах стыковые узлы крыло-фюзеляж, оперение-фюзеляж.	1200	-	
053.50.00.А	Осмотрите зализы фюзеляж-крыло и фюзеляж-хвостовое оперение.	2400	-	

Пункт регламента	Наименование объекта и содержание работы	Период. час.	Период. мес.	Примечание
054	ГОНДОЛЫ ДВИГАТЕЛЕЙ			
054.00.00.В	Осмотрите гондолы двигателей (набор и общивку).	600	-	
054.00.00.Г	Осмотрите уплотняющие профили, резиновые детали и кожаные уплотняющие элементы в плоскости разъема капотов.	300	-	
054.00.00.Д	Проверьте функционирование рычажных замков капотов двигателей.	300	-	

Пункт регламента	Наименование объекта и содержание работы	Период. час.	Период. мес.	Примечание
	ПРЕДНАМЕРЕННО ПРОПУЩЕНО			

Пункт регламента	Наименование объекта и содержание работы	Период. час.	Период. мес.	Примечание
055	ОПЕРЕНИЕ			
055.00.00.А	Осмотрите поверхности оперения.	300	-	
055.00.00.Б	Осмотрите рули высоты и рулы направления.	300	-	
055.00.00.Г	Осмотрите краевые зубчатые ленты на хвостовом оперении.	300	6	
055.00.00.Д	Проверьте величину люфтов в узлах подвески руля высоты и руля направления.	1200	-	
055.10.00.А	Осмотрите обшивку стабилизатора и точечные сварные швы.	300	-	
055.20.00.А	Проверьте надежность крепления барабанчиков управления триммерами руля высоты и стойки балки.	1200	-	
055.20.00.Б	Осмотрите руль высоты в зоне крепления тяги управления.	2400	-	

Пункт регламента	Наименование объекта и содержание работы	Период. час.	Период. мес.	Примечание
	ПРЕДНАМЕРЕННО ПРОПУЩЕНО			

Пункт регламента	Наименование объекта и содержание работы	Период. час.	Период. мес.	Примечание
056	ОКНА			
056.10.00.Б	Осмотрите лобовые стекла.	300	6	
056.20.00.Б	Осмотрите окна пассажирской кабины.	1200	-	

Пункт регламента	Наименование объекта и содержание работы	Период. час.	Период. мес.	Примечание
	ПРЕДНАМЕРЕННО ПРОПУЩЕНО			

Пункт регламента	Наименование объекта и содержание работы	Период. час.	Период. мес.	Примечание
057	КРЫЛО			
057.10.00.А	Осмотрите полку лонжеронов в доступных местах.	2400	-	
057.30.00.Б	Осмотрите тесьму и полотянные шайбы на зашивке и поверхностях управления.	300	-	
057.30.00.Г	Осмотрите общивку крыла с нижней стороны.	1200	-	
057.40.00.А	Осмотрите узлы подвески закрылков и элеронов в доступных местах.	1200	-	
057.40.00.Б	Осмотрите нижние болты, крепящие задний узел крепления к нижней полке лонжерона крыла.	1200	-	
057.50.00.А	Осмотрите задние кромки элеронов и закрылков.	300	-	
057.50.00.Б	Осмотрите интерцепторы и щитки автомата управления креном.	300	-	
057.50.00.В	Осмотрите обшивку закрылков и дефлекторов.	300	-	
057.50.00.Г	Проверьте поперечные и продольные люфты в подшипниках подвесок поверхностей управления и надежность фиксации подшипников.	600	-	

Пункт регламента	Наименование объекта и содержание работы	Период. час.	Период. мес.	Примечание
057.50.00.Д	Осмотрите поверхность передних кромок закрылков и дефлектора в местах их соприкосновения с задними кромками крыла и дефлектора.	300	-	
057.50.00.Е	Проверьте зазор между интерцепторами и задней кромкой крыла.	1200	-	
057.50.00.Ж	Осмотрите резиновые упоры интерцепторов и щитков АУК.	1200	24	

Пункт регламента	Наименование объекта и содержание работы	Период. час.	Период. мес.	Примечание
061	ВОЗДУШНЫЕ ВИНТЫ			
061.00.10.А (РТЭ винта)	Осмотрите воздушный винт, центробежный ограничитель максимальных оборотов, электрогидравлическое серво-устройство, вспомогательный насос, переключатель давления и коллектор.	300	-	
061.00.10.Г (РТЭ винта)	Проверьте величину зазора между сухарями и опорным кольцом.	300	-	Работу выполнять также после первых 10 часов
061.10.00.Е (РТЭ винта)	Осмотрите контровку воздушного винта.	300	-	
061.10.00.З (РТЭ винта)	Осмотрите провода.	300	-	Работу выполнать также после первых 10 часов
061.10.00.И (РТЭ винта)	Осмотрите соединения воздушного винта.	300	-	Работу выполнять также после 10 первых часов
061.10.00.К (РТЭ винта)	Осмотрите обтекатель воздушного винта.	1200	-	
061.20.02.А (РТЭ винта)	Произведите очистку электрогидравлического серво-устройства ЛУН 7880.01-8.	300	-	
061.20.04.А	Проверьте функционирование вспомогательного насоса ЛУН 7840-8.	300	-	

Пункт регламента	Наименование объекта и содержание работы	Период. час.	Период. мес.	Примечание
061.20.06.А	Снимите с самолета схему задержки 30-4с-8 для лабораторной проверки. После проверки установите на самолет.	2400	-	
061.20.06.Б	Проверьте в лаборатории: - время задержки Осмотрте схему задержки	2400	-	
061.40.01.А	Снимите с самолета переключатель давления 0.7 С ЛУН 1492.04-8 для лабораторной проверки. После проверки установите на самолет.	1200	24	
061.40.01.Б	Проверьте в лаборатории: - погрешность срабатывания Осмотрите переключатель.	1200	24	

Пункт регламента	Наименование объекта и содержание работы	Период. час.	Период. мес.	Примечание
071	СИЛОВАЯ УСТАНОВКА			
-	Проверьте при работающих двигателях:			
024.30.01.А	- функционирование стартер--генераторов	600	-	
024.50.00.А	- функционирование автоматического переключения шин	600	-	
024.00.00.Е	- величину напряжения стартер--генераторов	600	-	
024.50.00.Б	- измерите величину напряжения на соединении контакторов А 71-1, А 71-2	600	-	
029.00.00.К	- функционирование гидравлических насосов	2400	-	
061.00.10.Д (РТЭ винта)	- функционирование центробежного ограничителя максимальных оборотов воздушного винта	600	-	
77.15.00.а (РТЭ двиг.)	- функционирование канала крутящего момента	600	-	
77.55.00.а (РТЭ двиг.)	- функционирование системы ограничителей ЦЭБО при помощи встроенного контроля.	300	-	
77.56.00.а (РТЭ двиг.)	- функционирование дифференцирующего звена оборотов генератора ЛУН 5223.	300	-	

Пункт регламента	Наименование объекта и содержание работы	Период. час.	Период. мес.	Примечание
071.20.00.A	Осмотрите соединительные узлы крыла с моторамой и подвески двигателя.	1200	-	Работу выполнять также при каждой замене двигателя

Пункт регламента	Наименование объекта и содержание работы	Период. час.	Период. мес.	Примечание
072	ДВИГАТЕЛЬ М 601 Э ИЛИ М 601 Э-21			
072.02.00.А (РТЭ двигателя Т.К. 72.02.00.а)	Проверьте надежность крепления агрегатов топливной и масляная систем, стартер-генератора постоянного тока и устройства зажигания.	600	-	
072.02.00.Б (РТЭ двигателя Т.К. 72.02.00.б)	Осмотрите электропроводку приборов двигателей.	600	-	
072.22.00.А (РТЭ двигателя Т.К. 72.22.00.а)	Осмотрите воздушные перегородки.	600	-	
072.23.00.А (РТЭ двигателя Т.К. 72.23.00.а)	Осмотрите сетку на входе в двигатель.	600	-	
072.33.00.А (РТЭ двигателя Т.К. 72.33.00.а)	Осмотрите подвеску двигателей, резиновые амортизаторы.	600	-	
072.90.00.Б (РТЭ двигателя Т.К. 79.10.00.б)	Замените фильтрующий элемент масляного фильтра.	300	-	
072.90.00.В (РТЭ двигателя Т.К. 79.50.00.а) .в)	Замените масло.	3 раза в меж.ресурс после 300, 900 и 1500 час.		

Пункт регламента	Наименование объекта и содержание работы	Период. час.	мес.	Примечание
	ПРЕДНАМЕРЕННО ПРОПУЩЕНО			

Пункт регламента	Наименование объекта и содержание работы	Период. час.	Период. мес.	Примечание
073	ТОПЛИВНАЯ СИСТЕМА ДВИГАТЕЛЯ			
073.22.00.A (РТЭ двигателя Т.К. 73.22.00.a)	Осмотрите и промойте главный топливный фильтр топливного насоса ЛУН 6290.04-8	600	-	

Пункт регламента	Наименование объекта и содержание работы	Период. час.	Период. мес.	Примечание
	ПРЕДНАМЕРЕННО ПРОПУЩЕНО			

Пункт регламента	Наименование объекта и содержание работы	Период. час.	Период. мес.	Примечание
074	СИСТЕМА ЗАЖИГАНИЯ			
074.10.00.А (РТЭ двигателя Т.К. 80.21.00.а)	Проверьте функционирование агрегата зажигания при помощи КПА.	600	-	
074.10.00.Б (РТЭ двигателя Т.К. 80.22.00)	Замените свечи зажигания низкого напряжения.	300	-	

Пункт регламента	Наименование объекта и содержание работы	Период. час.	Период. мес.	Примечание
	ПРЕДНАМЕРЕННО ПРОПУЩЕНО			

Пункт регламента	Наименование объекта и содержание работы	Период. час.	Период. мес.	Примечание
076	СИСТЕМА УПРАВЛЕНИЯ ДВИГАТЕЛЕМ			
076.00.00.В	Проверьте усилие перемещения рычага управления стоп-краном.	300	-	
076.00.00.Г	Отрегулируйте натяжение тросов управления двигателями в вертикальном канале управления за кабиной экипажа.	600	-	
076.00.00.Д	Проверьте величину усилия на рычагах управления двигателями на переднем пульте управления.	300	-	
076.00.00.Е	Проверьте регулировку кинематической связи системы управления двигателями и тарировку регулируемого упора взлетной мощности на рычагах управления двигателями.	300	-	Работа выполняется также при каждой заменен двигателя.
076.10.00.А (РТЭ двигателя Т.К. 76.10.00.б)	Проверьте величину зазора "V_3"	300	-	
076.10.00.Б (РТЭ двигателя Т.К. 76.10.00.в)	Проверьте перемещение рычага "Вс".	300	-	
076.10.00.В (РТЭ двигателя Т.К. 76.10.00.д)	Проверьте регулировку длины управляемой тяги.	300	-	

Пункт регламента	Наименование объекта и содержание работы	Период. час.	Период. мес.	Примечание
076.10.00.Ж (РТЭ двигателя Т.К. 76.10.00.ж)	Проверьте функционирование управления двигателем. Смажьте рычаг выключения автофлюгера, шарнирные подшипники тяг и качалок.	600	-	
076.10.00.З (РТЭ двигателя Т.К. 76.10.00.з)	Промойте и смажьте рычажок выключателя автоматического флюгирования.	1200	-	
076.14.01.А	Снимите с самолета центральный электронный блок ограничителей ЛУН 5260.04 или ЛУН 5260.05 для лабораторной проверки. После проверки установите на самолет.	2400	-	
076.14.01.Б	Проверьте в лаборатории: - порог срабатывания и усиления ограничителей - величину потребляемого тока. Осмотрите ЦЭБО.	2400	-	
076.14.03.А	Снимите с самолета дифференцирующее звено оборотов газогенератора ЛУН 5223 для лабораторной проверки. После проверки установите на самолет.	2400	-	
076.14.03.Б	Проверьте в лаборатории: - величину выходного направления - функционирование Осмотрите дифференцирующее звено оборотов газогенератора и его монтаж.	2400	-	

Пункт регламента	Наименование объекта и содержание работы	Период. час.	Период. мес.	Примечание
076.15.00.А (РТЭ двигателя Т.К. 77.15.00.а)	Снимите с самолета датчик давления ограничения крутящего момента ЛУН 1476-8 для лабораторной проверки. После проверки установите на самолет.	1200	-	
076.15.00.Б (РТЭ двигателя Т.К. 76.30.00.а)	Проверьте в лаборатории: - погрешность срабатывания - сопротивление изоляции Осмотрите датчик.	1200	-	
076.20.00.А	Проверьте регулировку управления топливными кранами ЛУН 7370-8.	1200	-	
076.52.00.А (РТЭ двигателя Т.К. 77.52.00.а)	Снимите с самолета контактор давления ЛУН 3280-8 для лабораторной проверки. После проверки установите на самолет.	1200	-	
076.52.00.Б (РТЭ двигателя Т.К. 76.30.00.б)	Проверьте в лаборатории: - погрешность срабатывания - сопротивление изоляции Осмотрите контактор.	1200	-	

Пункт регламента	Наименование объекта и содержание работы	Период. час.	Период. мес.	Примечание
	ПРЕДНАМЕРЕННО ПРОПУЩЕНО			

Пункт регламента	Наименование объекта и содержание работы	Период. час.	Период. мес.	Примечание
077	ПРИБОРЫ КОНТРОЛЯ ДВИГАТЕЛЯ			
077.10.04.А	Снимите с самолета указатель оборотов газогенератора ЛУН 1347.хх для лабораторной проверки. После проверки установите на самолет.	1200	-	
077.10.04.Б	Проверьте в лаборатории: - погрешность измерения Осмотрите указатель.	1200	-	Дорабочный номер.хх прибора показывает только исполнение шкалы прибора.
077.10.05.А	Снимите с самолета указатель оборотов воздушного винта ЛУН 1348.хх для лабораторной проверки. После проверки установите на самолет.	1200	-	
077.10.05.Б	Проверьте в лаборатории: - погрешность измерения Осмотрите указатель.	1200	-	
077.11.00.А (РТЭ двигателя Т.К. 77.11.00.б)	Снимите комплект датчика крутящего момента ЛУН 1540.02-8 и указателя крутящего момента ЛУН 1539.02-8 для лабораторной проверки. После проверки установите на самолет.	1200	-	
077.11.00.Б (РТЭ двигателя Т.К. 77.11.00.а)	Проверьте в лаборатории: - погрешность измерения - сопротивление изоляции Осмотрите датчик и указатель.	1200	-	

Пункт регламента	Наименование объекта и содержание работы	Период. час.	Период. мес.	Примечание
077.20.02.А	Снимите с самолета указатель температуры газа междужу турбинами ЛУН 1370.02-8 для лабораторной проверки. После проверки установите на самолет.	2400	-	
077.20.02.Б	Проверьте в лаборатории: - погрешность измерения Осмотрите указатель.	2400	-	
077.22.02.А (РТЭ двигателя Т.К. 77.22.00.б)	Снимите с самолета датчик температуры масла ЛУН 1358-8 для лабораторной проверки. После проверки установите на самолет.	1200	-	
077.22.02.Б (РТЭ двигателя Т.К. 77.22.00.а)	Проверьте в лаборатории: - погрешность измерения - сопротивление изоляции Осмотрите датчик.	1200	-	

Пункт регламента	Наименование объекта и содержание работы	Период. час.	Период. мес.	Примечание
078	СИСТЕМА ВЫХЛОПА			
078.10.00.A (РТЭ двигателя Т.К. 78.10.00.a)	Осмотрите колена выхлопного устройства.	300	-	

Пункт регламента	Наименование объекта и содержание работы	Период. час.	Период. мес.	Примечание
	ПРЕДНАМЕРЕННО ПРОПУЩЕНО			

Пункт регламента	Наименование объекта и содержание работы	Период. час.	Период. мес.	Примечание
079	<u>МАСЛЯНАЯ СИСТЕМА</u>			
079.40.00.А	Осмотрите шланги масляной системы.	300	-	Работу по данному пункту выполните только у шлангов более 5 лет эксплуатации.
079.40.01.А	Осмотрите маслорадиатор 443 512 506 705.	300	-	
079.40.02.А	Снимите термостатический и предохранительный клапан ТПВ 1 (7) с маслорадиатора для лабораторной проверки. После проверки установите на маслорадиатор.	1200	-	
079.40.02.Б	Проверьте в лаборатории: - погрешность срабатывания Осмотрите клапан.	1200	-	

Пункт регламента	Наименование объекта и содержание работы	Период. час.	Период. мес.	Примечание
	ПРЕДНАМЕРЕННО ПРОПУЩЕНО			

Пункт регламента	Наименование объекта и содержание работы	Период. час.	Период. мес.	Примечание
080	СИСТЕМА ЗАПУСКА			
080.10.01.A	Проверьте длительность цикла реле времени ЛУН 2601.01-8	2400	-	

Пункт регламента	Наименование объекта и содержание работы	Период. час.	Период. мес.	Примечание
	ПРЕДНАМЕРЕННО ПРОПУЩЕНО			

Пункт регламента	Наименование объекта и содержание работы	Период. час.	Период. мес.	Примечание
082	СИСТЕМА ВПРЫСКА ВОДЫ			
082.40.01.А	Снимите с самолета переключатель давления 0.03 К ЛУН 1492.01-8 для лабораторной проверки. После проверки установите на самолет.	1200	24	
082.40.01.Б	Проверьте в лаборатории:			
	- погрешность срабатывания	1200	24	
	Осмотрите переключатель.			

Пункт регламента	Наименование объекта и содержание работы	Период. час.	Период. мес.	Примечание
	ПРЕДНАМЕРЕННО ПРОПУЩЕНО			

Пункт регламента	Наименование объекта и содержание работы	Период. час.	Период. мес.	Примечание
110	РАДИОАППАРАТУРА САМОЛЕТОВОЖДЕНИЯ			
110.10.01.Б	Снимите с самолета радиокомпас АРК-15М для лабораторной проверки. После проверки установите на самолет: - пульт управления - приемник - эквивалент кабеля рамки - антенно-согласующее устройство	1200	-	
110.10.01.В	Проверьте в лаборатории: - чувствительность приемника - точность установки частоты - предельную чувствительность - компенсацию радиодевиации - скорость автоматического вращения Осмотрите снятые блоки.	1200	-	Выполните только в случае его установки на самолете.
110.10.01.Г	Проверьте на самолете: - чувствительность приемника - предельную чувствительность по прибору - настройку приемника прослушивание позывных радиостанций и обработки курсовых углов - функционирование органов управления Осмотрите блоки, антенны, кабели и амортизаторы радиокомпаса.	600	-	

Пункт регламента	Наименование объекта и содержание работы	Период. час.	Период. мес.	Примечание
110.10.01.Д (РТЭ самолета, стр. 339)	Выполните компенсирование девиации радиокомпаса.	300	12	Выполните только в случае его установки на самолете. Кроме того выполните в случае его монтажа, после доложения о неисправных показаниях экипажем, после определения неисправности в ходе его обслуживания.
110.10.04.А	Осмотрите обтекатель антенны радиокомпаса АР 1 (7) У.	2400	-	
110.40.01.В	Осмотрите приемо-передатчик радиовысотомера А-037.	300	-	
110.40.01.Г	Осмотрите низкочастотные и высокочастотные кабели и разъемы радиовысотомера А-037.	300	-	Выполните только в случае его установки на самолете7
110.40.01.Д	Осмотрите антенны А-037-2.	300	-	
110.40.01.Е	Снимите с самолета для лабораторной проверки: - приемопередатчик А-037-1А - индикатор А-034-4-16 После проверки установите на самолет.	1200	-	

Пункт регламента	Наименование объекта и содержание работы	Период. час.	Период. мес.	Примечание
110.40.01.Ж	Проверьте в лаборатории: - калибровку - калибровку в режиме КОНТРОЛЬ - чувствительность высотомера - выдачу сигнала опасной высоты - выдачу разовых сигналов - диапазон рабочих частот - функционирование подсвета индикатора высоты.	1200	-	
110.50.00.Б	Проверьте систему СП 50/ИЛС при помощи КПА.	300	-	
110.50.00.В	Снимите с самолета для лабораторной проверки: - навигационный приемник ЛУН 3503.20 - навигационный конвертор ЛУН 3503.61 - навигационный указатель ЛУН 3710.05 После проверки установите на самолет.	1200	-	Выключите только в случае его установки на самолете.
110.50.00.Г	Проверьте в лаборатории: - погрешность установки среднего положения - симметрию отклонения стрелки - функционирование бленкера - мощность н.ч. выхода - порог чувствительности маркерного приемника в режиме "ВЫС" - порог чувствительности маркерного приемника в режиме "НИЗ" - чувствительность приемника Осмотрите блоки системы.	1200	-	

Пункт регламента	Наименование объекта и содержание работы	Период. час.	Период. мес.	Примечание
110.50.04.А	Снимите с самолета источник питания ЛУН 3561-8 для лабораторной проверки. После проверки установите на самолет.	1200	-	Выполните только в случае его установки на самолете.
110.50.04.Б	Проверьте в лаборатории: - выходное напряжения - нестабильность выходных напряжений Осмотрите источник питания.	1200	-	
110.50.05.А	Осмотрите антенну навигационную ЛУН 3596-7. Измерьте величину переходного сопротивления между антенной и корпусом.	1200	-	
110.50.06.А	Осмотрите антенну глиссадную--навигационную ЛУН 3593.30-7. Измерьте величину переходного сопротивления между антенной и корпусом.	1200	-	
110.50.07.Б	Осмотрите антенну маркерного приемника ЛУН 3593.10-7. Измерьте величину переходного сопротивления между антенной и корпусом.	1200	-	
110.70.00.В	Проверьте крепление антенны с приемником радиоаппаратуры для определения грозовых фронтов (например РДС-81) и его состояние. Проверьте изнутри стеклопластиковый обтекатель антенны.	300	-	Выполните только в случае ее установки на самолете.
110.70.00.Г	Замерьте значение переходного сопротивления между антенной с приемником радиоаппаратуры для определения грозовых фронтов и каркасом самолета.	300	-	

Пункт регламента	Наименование объекта и содержание работы	Период. час.	Период. мес.	Примечание
113	<u>РАДИОАППАРАТУРА ОПОЗНАВАНИЯ И АКТИВНОГО ОТВЕТА</u>			
113.10.01.Б	Осмотрите антенны третьего диапазона ответчика СРО-2. Проверьте величину сопротивления изоляции антенн. Осмотрите антенны.	300	-	
113.10.01.В	Осмотрите провода кабели, металлизацию и узлы крепления блоков системы радиоаппаратуры опознавания.	300	-	
113.10.01.Г	Снимите с самолета блок 5-ОМ для лабораторной проверки. После проверки установите на самолет.	600	-	Выполните только в случае его установки на самолете.
113.10.00.Д	Проверьте в лаборатории: - высоту щеток электродвигателя вентилятора - величину напряжения на контактах соединениях - регулировку связи генератор-антенна - частоты генератора - выходную мощность - величину тока смесителя - частоту гетеродина - настройку усиления приемника - функционирование приемного канала - функционирование кодирования при всех рабочих кодах Осмотрите монтаж, резиновый патрубок, коллекторно-щеточный узел электродвигателя вентилятора, штепсельные разъемы и амортизаторы блока.	600	-	

Пункт регламента	Наименование объекта и содержание работы	Период. час.	Период. мес.	Примечание
113.10.01.Е	Проверьте на самолете с помощью КПА: - падение напряжения на контактных соединениях - функционирование - регулировку связи генератора с антеннами и исправность цепи образования сигнала "БЕДСТВИЕ" - частоты генератора - выходную мощность - частоту гетеродина - усиление приемника - функционирование приемного канала.	300	-	
113.30.01.В	Осмотрите блоки самолетного ответчика СО-69	300	-	Выполните только в случае его установки на самолете.
113.30.01.Г	Проверьте на самолете с помощью КПА-КАСО-1: - величину напряжения постоянного тока на выходе блока питания приемо-передатчика - функционирование в режиме УВД - частоту передатчика - определение дефектного блока - величину информационного кода	300	-	
113.30.01.Д	Проверьте на самолете с помощью КПА-ИМО-65М: - величину мощности.	300	-	

Пункт регламента	Наименование объекта и содержание работы	Период. час.	Период. мес.	Примечание
113.30.01.Е	Проверьте сопряжение с высотомером. Проверка сопряжения с высотомером производится также после каждого снятия (замены) блока шифратора СО-69 или указателя электромеханического высотомера.	1200	-	
113.30.01.Ж	Снимите с самолета нижеприведенные элементы для лабораторной проверки. После проверки установите на самолет: - приемопередатчик - шифратор - приставку бланкирования - приставку усиления.	1200	-	
113.30.01.З (РТЭ-СО-69 Т.К. 113.31.03.л 113.31.03. .м)	Проверьте в лаборатории с помощью КПА: а) <u>приемо-передатчик</u> - величину напряжения питания - время включения передатчика - мощность передатчика - частоту передатчика - форму и длительность выходного импульса передатчика - амплитуду и длительность импульса бланкирования других систем - органичение загрузки - чувствительность приемника на номинальных частотах.	1200	-	Выполните только в случае его установки на самолете.

Пункт регламента	Наименование объекта и содержание работы	Период. час.	Период. мес.	Примечание
113.30.01.3 (РТЭ-СО-69 Т.К. 113.31.03.л 113.31.03. .м) (продолж.)	6) <u>шифратор</u> - формирование координатных кодов - порог срабатывания во входу приемника - функционирование тракта подавления - бланкирование шифратора - работоспособность ограничителей загрузки - коэффициент разрядки - внешний запуск - функционирование встроенного контроля - выдача информации по вызову - формирование информационных кодов в режиме "УВД" и точность отработки.	1200	-	Выполните только в случае его установки на самолете.

Пункт регламента	Наименование объекта и содержание работы	Период. час.	Период. мес.	Примечание
142	БОРТОВЫЕ СРЕДСТВА КОНТРОЛЯ И РЕГИСТРАЦИИ ПОЛЕТНЫХ ДАННЫХ			
142.11.00.В	Осмотрите блоки и датчики бортового устройства регистрации БУР-1-2Г и узлы их крепления.	300	-	
142.11.00.Г	Проверьте функционирование бортового устройства на самолете с помощью КПА УВОП-1.	1200	-	
142.11.00.Д	Проверьте функционирование бортового устройства регистрации на самолете: - при автоматическом включении от концевого выключателя на опоре шасси и при запуске двигателя.	300	-	
142.11.00.З 142.11.00.И	Произведите тарировку и контрольную запись всех аналоговых параметров и разовых команд регистрируемых бортовым устройством регистрации и их дешифрование.	1200	12	Выполните только в случае его установки на самолете.
142.11.02.А (РЭ 3БН-1 Т.К. 142.11.61. .д)	Замените амортизаторы защищенного бортового накопителя 3БН 1-1.	2400	-	
142.11.02.Б (РЭ 3БН-1 Т.К. 142.11.61. .г)	Замените электродвигатель лентопротяжного механизма (ЛПМ) МЛП 23 защищенного бортового накопителя 3БН 1-1.	2400	-	

Пункт регламента	Наименование объекта и содержание работы	Период. час.	Период. мес.	Примечание
142.11.02.В (РЭ ЗБН-1 Т.К. 142.11.61. .в)	Замените пассик ЛПМ защищенного бортового накопителя ЗБН 1-1	2400	-	
142.11.12.А	Снимите с самолета переключатель давления 0.4 К ЛУН 1469.11-8 для лабораторной проверки. После проверки установите на самолет.	1200	12	Выполните только в случае его установки на самолете.
142.11.12.Б	Проверьте в лаборатории: - погрешность срабатывания - герметичность Осмотрите переключатель.	1200	12	

5

РЕВИЗИЯ САМОЛЕТА

5.1. ОБЩАЯ ЧАСТЬ

5.1.1. Ревизия - вид планового технического обслуживания, выполняемого как дополнение к периодическим формам технического обслуживания в течение назначенного ресурса планера самолета.

Периодичность выполнения ревизии - 4800 + 150 летных часов, но не позднее чем через 10 лет. Отсчет периодичности выполнения ревизии производится в зависимости от момента перевода самолета на безремонтную эксплуатацию:

- от даты производства самолета
- от даты предшествующей ревизии
- от даты предыдущего ремонта.

5.1.2. Целью ревизии является оценка технического состояния планера и его систем с дальнейшем проведением восстановительных работ, предназначенных для поддержания исправного технического состояния самолета в пределах назначенного ресурса.

5.1.3. Ревизия самолета выполняется в соответствии с одобренной программой завода-изготовителя или им уполномоченной организацией, которой была предоставлена соответствующая лицензия авиационным учреждением и документация заводом-изготовителем.

ПРЕДНАМЕРЕННО ПРОПУЩЕНО

6

СЕЗОННОЕ ОБСЛУЖИВАНИЕ

6.1. ОБЩАЯ ЧАСТЬ

Сезонное обслуживание (сезонные работы) выполняются при подготовке самолета к зимней и летней эксплуатации. Подготовительные работы к летней и зимней эксплуатации выполняются в рамках ближайшей формы периодического обслуживания.

6.2. РАБОТЫ ДЛЯ ЭКСПЛУАТАЦИИ В ЗИМНИХ УСЛОВИЯХ

Пункт регламента	Содержание работы	Примечание
027	СИСТЕМА УПРАВЛЕНИЯ САМОЛЕТОМ	
027.00.00.Д	Отрегулируйте натяжку тросов управления рулем направления и триммерами руля высоты.	
029	ГИДРАВЛИЧЕСКАЯ СИСТЕМА	
029.00.00.И	Стравите воздух из гидравлических трубопроводов управления шасси в гондолах шасси.	
033	ОСВЕЩЕНИЕ И СВЕТОВАЯ СИГНАЛИЗАЦИЯ	
033.50.03.А	Снимите аккумуляторную батарею например 21 NiCd 450-1 с самолета с целью ее проверки в испытательной лаборатории. После проверки установите аккумуляторную батарею обратно на самолет.	
033.50.03.В	Аккумуляторную батарею (например 21 NiCd 450-1) проверьте на максимальный зарядый ток и аккумулятор подзарядьте.	

Пункт регламента	Содержание работы	Примечание
034	ПИЛОТАЖНО-НАВИГАЦИОННОЕ ОБОРУДОВАНИЕ	
034.13.01.А	Проверьте погрешность измерений термометра наружного воздуха Рн 45.	
061	ВОЗДУШНЫЕ ВИНТЫ	
061.20.03.А	Проверьте время цикла реле времени воздушного винта ЛУН 2601-8.	

6.3. РАБОТЫ ДЛЯ ЭКСПЛУАТАЦИИ В ЛЕТНИХ УСЛОВИЯХ

Пункт регламента	Содержание работы	Примечание
027	СИСТЕМА УПРАВЛЕНИЯ САМОЛЕТОМ	
027.00.00.Д	Отрегулируйте натяжку тросов управления рулем направления и триммерами руля высоты.	
029	ГИДРАВЛИЧЕСКАЯ СИСТЕМА	
029.00.00.И	Стравите воздух из гидравлических трубопроводов управления шасси в гондолах шасси.	

6.4. ОГРАНИЧЕНИЯ ДЛЯ ЭКСПЛУАТАЦИИ (обслуживания)

Ограничение для эксплуатации приведено в РТЭ самолета Л 410 УВП-Э, подраздел 012.30.00.

7

ВНЕОЧЕРЕДНОЕ ОБСЛУЖИВАНИЕ

7.1. УСЛОВИЯ ВЫПОЛНЕНИЯ ВНЕОЧЕРЕДНОГО ОБСЛУЖИВАНИЯ

7.1.1. Работы которые выполняются после грубой посадки. Грубой посадкой считается посадка с перегрузкой в центре тяжести самолета более 2.5, также как и:

- случай посадки на переднюю опору шасси
- посадка с большим углом крена (более 10°)
- посадка до ВПП
- выкатывание с ВПП

7.1.2. Работы, которые выполняются после посадки с массой больше максимальной посадочной.

7.1.3. Работы, которые выполняются после полета самолета в зоне грозовой деятельности и после удара молнии в самолет.

7.1.4. Работы, которые выполняются в ходе внеочередного обслуживания приведены в таблице в пункте 7.2.

7.2. РАБОТЫ ВЫПОЛНЯЕМЫЕ В ХОДЕ ВНЕОЧЕРЕДНОГО ОБСЛУЖИВАНИЯ

Пункт РО или подраздел РТЭ	Грубая посадка	Удар молнии и полет в зоне грозовой деятельности	Посадка с массой больше максимальной посадочной
008.10.00	+	-	+
023.20.00.А	-	+	-
032.10.00.Д	+	-	+
032.40.00.Б	+	-	-
032.40.01.Е	-	-	(+)
034.11.00.А	+	-	-
034.21.01.Г	-	+	-
034.23.01.Б	-	+	-
053.10.00.А, Б,Г	+	-	+
053.30.00.А	+	+	+
053.40.00.А	+	-	+
055.00.00.А	-	+	-
057.30.00.А	-	+	-
057.40.00.Б	+	-	+
061.10.00.Б (РТЭ винта)	-	+	-
110.10.01.Д	-	+	-
110.10.05.А	-	+	-
110.50.07.А	-	+	-

Примечание: - (+) Выполняется только в случае использования тормозов при максимальной массе (без использования реверса).

- В случае посадки с масой больше максимальной посадочной запишите в формуляр самолета и в аттестаты (если они поставляются) переднего и главного шасси действительную массу самолета и характеристику посадки.

8

ОБСЛУЖИВАНИЕ ПРИ ХРАНЕНИИ

8.1. ОБЩАЯ ЧАСТЬ

8.1.1. При перерывах в полетах свыше 15 суток выполняются работы связанные с подготовкой самолета к хранению, работы при хранении и работы по подготовке самолета к полетам после хранения.

8.1.2. Объем работ связанных с подготовкой самолета к хранению зависит от планируемых сроков хранения.

8.1.3. Отличаются следующие виды хранения:

- на срок с 15 до 30 суток
- на срок до 3 месяцев
- на срок более 3 месяцев (т.е. 6 месяцев, 9 месяцев, 12 месяцев).

8.1.4. Во время хранения должны быть на самолете установлены все заглушки и чехлы.

8.2. РАБОТЫ ВЫПОЛНЯЕМЫЕ ПРИ ПОДГОТОВКЕ САМОЛЕТА К ХРАНЕНИЮ

8.2.1. Работы выполняемые для хранения самолета сроком с 15 до 30 суток.

8.2.1.1. Выполните работы в объеме оперативного обслуживания Ж-и то только работы регламентированные для случая предполагаемой стоянки самолета до очередного вылета более 2 часов.

8.2.1.2. Металлические части стеклоочистителей, все головки винтов крепления крышек, капотов, ручек дверей и другие неподвыжные части, находящиеся на поверхности самолета без защиты лакокрасочным покрытием или с поврежденным лакокрасочным покрытием, консервируйте консервирующим воском КРНВ или К-17 ГОСТ 10877-76.

8.2.1.3. Металлические части на рычагах управления закрылками и элеронами, на которых повреждено лакокрасочное покрытие, пружины универсальных быстродействующих замков капотов на передней части фюзеляжа, дальше штоки амортизаторов шасси и другие подвижные элементы в зоне шасси накройте слоем консервирующего масла. Универсальные быстродействующие замки капотов после консервирования подтяните.

8.2.1.4. Очистите шасси и после сушки консервируйте металлические части шасси, которые не защищены лакокрасочным покрытием (за исключением рабочих поверхностей тормозов и штоков амортизаторов) консервирующим воском.

8.2.1.5. Окна кабины экипажа закройте крышкой Л 410.9516.

8.2.1.6. Если не законсервирована система впрыска воды в двигатель то ее законсервируйте согласно технологической карте 082.00.00.А.

8.2.1.7. Топливные баки должны быть полностью заправлены топливом (кроме концевых топливных баков).

8.2.1.8. Топливная система должна быть заполнена топливом и топливный стоп-кран должен быть закрыт.

8.2.1.9. С самолета снимите аккумуляторные батареи (например 20 НКБН-25 и 21 NiCd 450-1) и передайте их на хранение.

Произведите обслуживание:

- аккумуляторной батареи 20 НКБН-25 согласно указаниям в "Техническом описании и инструкции по эксплуатации аккумуляторной батареи 20 НКБН-25".

- аккумуляторной батареи 21 NiCd 450-1 согласно РТЭ самолета, раздел 033.

8.2.1.10. Обеспечьте, чтобы при хранении колеса самолета стояли на твердой, ровной подкладке и чтобы самолет не стоял с креном в одну сторону.

8.2.2. Работы выполняемые для хранения самолета сроком до 3 месяцев

8.2.2.1. Выполните работы согласно пунктам 8.2.1.1. до 8.2.1.10.

8.2.2.2. Законсервируйте воздушные винты (РТЭ воздушного винта, подраздел 061.10.00).

8.2.2.3. Законсервируйте двигатели (РТЭ двигателя, подраздел 72.03.00).

8.2.3. Работы выполняемые для хранения самолета сроком более 3 месяцев

8.2.3.1 Выполните работы согласно пунктам 8.2.2.

8.2.3.2. Выполните внешнее консервирование двигателей набрызгом масла КОНКОР 101. Приэтом необходимо защитить электропроводку и запальное устройство перед проникновением масла.

8.2.3.3. Промойте подшипники колес главного и переднего шасси и законсервируйте их консервирующим маслом Л ЧСН 657131 или К 17 ГОСТ 10877-76.

8.3. ОБСЛУЖИВАНИЕ САМОЛЕТА ПРИ ХРАНЕНИИ

8.3.1. Обслуживание самолета через каждые 15 суток хранения

8.3.1.1. Осмотрите двигатели, индикаторный силикагель, выполните работы, которые приведены в подразделе 72.03.00, абзацы "Через каждые 15 суток хранения" РТЭ двигателя. Проверните воздушный винт на 10 оборотов так, чтобы лист, который был в состоянии покоя в верхнем положении, принял после проворачивания и фиксирования нижнее крайнее положение.

8.3.1.2. Осмотром проверьте зарядку шин и амортизаторов шасси.

8.3.1.3. Проверьте, не собирается ли под чехлами самолета влажность. Если да, то чехли снимите, высушите и поверхность самолета проверьте на коррозию.

8.3.2. Обслуживание самолета через каждые 30 суток хранения

8.3.2.1. Если самолет хранится в тропических или субтропических условиях, то очистите лобовые стекла антисептическим средством для предотвращения образования плесеней (этиловый спирт).

8.4. РАБОТЫ ПО ПОДГОТОВКЕ САМОЛЕТА К ПОЛЕТАМ ПОСЛЕ ХРАНЕНИЯ

8.4.1. Работы выполняемые после хранения самолета сроком 15 до 30 суток

8.4.1.1. Снимите чехлы с самолоета.

8.4.1.2. При помощи чистильного бензина удалите консервирующий воск с законсервированных мест на внешней поверхности и на шасси самолета. Следите за тем, чтобы жир не попал на фрикционные поверхности тормозов!

8.4.1.3. Заряженные аккумуляторные батареи 20 НКБН-25 и 21 NiCd 450-1 установите на самолет.

8.4.1.4. Расконсервируйте систему впрыска воды в двигатель.

8.4.1.5. Выполните обслуживание самолета в объеме оперативного обслуживания по форме Г и смазку соответствующего календарному времени.

8.4.2. Работы выполняемые после храннеия самолета сроком до 3 месяцев.

8.4.2.1. Выполните работы согласно пунктам 8.4.1.1 до 8.4.1.5.

8.4.2.2. Расконсервируйте двигатели (РТЭ двигателя, подраздел 72.03.00).

8.4.2.3. Расконсервируйте и очистите воздушные винты (РТЭ винта, подраздел 061.10.00).

8.4.2.4. Стравите воздух из всасывающего трубопровода гидравлической системы согласно РТЭ самолета, раздел 029.00.00.

8.4.2.5. Дополните давление азота в гидравлических аккумуляторах (РТЭ самолета, подпаздел 029.00.00).

8.4.2.6. Проверьте кабинный огнетушитель.

8.4.2.7. Запустите и опробуйте двигатели (РТЭ самолета, подраздел 071.00.00).

8.4.2.8. Выполните испытательный полет. Программа эксплуатационного испытательного полета приведена в приложении 9.2.

8.4.3. Работы выполняемые после хранения самолета сроком более 3 месяцев

8.4.3.1. Выполните работы согласно пунктам 8.4.2.1 до 8.4.2.8.

8.4.3.2. Расконсервируйте двигатели снаружи. Приэтом защитите электропроводку и запальное устройство от проникновения бензина.

8.4.3.3. Смажьте подшипники колес главного и переднего шасси.

ПРЕДНАМЕРЕННО ПРОПУЩЕНО

9

ПРИЛОЖЕНИЯ

9.1. ПЛАН СМАЗКИ

9.1.1. Общая часть

План смазки содержит:

- перечень мест смазки, составленный в зависимости от типов соединений
- таблицы смазки, составленные согласно видам-формам технического убслуживания
- таблици мест смазки, смазка которых выполняется с другой периодичностью чем 300 часов.

9.1.2. Перечень мест смазки

Перечень мест смазки составлен согласно типам соединений. Тип соединения выражается первой цифрой трехместного нумирического обозначения соединения:

Ixx ..... шарнирные подшипники
2xx ..... шариковые подшипники
3xx ..... конические роликоподшипники
4xx ..... пресс-масленки
5xx ..... тросы, гибкие тяги
6xx ..... шомполы, болты, скользящие детали
7xx ..... восстановление консервации болтов и подвесок

Наглядное изображение мест смазки показано на рисунках 9.1-1 до 9.1-10.

С этим перечнем связаны таблицы 9.1.3., 9.1.4, в которых отдельные места смазки (выраженные номерами, соответствующими настоящему перечню) составлены в столбцы согласно периодичности обслуживания-осмотра.

Номер места смазки	Наименование	Кол-во штук	Номер рисунка
-	Шарнирные подшипники		
101	На тягах управления щитка автомата управления креном.	4+4	9.1-3
102	На рабочем цилиндре управления интерцепторами	2	9.1-3
103	-		
104	На тягах закрывания створок главного шасси.	4+4	9.1-5
105	На рабочем цилиндре главного шасси.	1+1	9.1-5
106	Подвески створок переднего шасси.	4	9.1-6
107	Подвеска перебора для закрывания створок переднего шасси.	2	9.1-6
108	На тягах закрывания створок переднего шасси.	6	9.1-6
109	На тяге управления передним шасси.	2	9.1-4
110	На тяге рабочего цилиндра сервоуправления передним колесом шасси.	1	9.1-4
111	На соединительных тягах между блоком ножного управления и штурвальной колонкой (система управления передним колесом от педалей).	6	9.1-4
112	На тягах управления двигателями.	-	9.1-7
113	На шарнирных соединениях крепления гибкого валика воздушного винта к двигателю.	2+2	9.1-8
114	Средняя подвеска руля направления.	2+2	9.1-1
115	-		
116	-		
117	На тяге управления триммера элерона.	2	9.1-3
118	Подвески триммера элерона.	2	9.1-3

Номер места смазки	Наименование	Кол-во штук	Номер рисунка
119	На соединительных тягах управления закрылками.	4+4	9.1-3
120	На подкосе двери переднего багажника.	2+2	9.1-10
121	Подвеска рабочего цилиндра переднего шасси.	1	9.1-6
-	Шариковые подшипники		
201	- Выполняется при ревизии самолета.		
202	Подвески руля высоты.	4+4	9.1-1
203	Подвески руля направления.	3	9.1-1
204	На тяге управления триммером руля направления в руле направления.	1	9.1-1
205	Подвески элеронов.	4+4	9.1-3
206	Подвески закрылков (кроме подвесок в местах нервюри No. 10).	8+8	9.1-3
207	На тяге управления закрылками.	2+2	9.1-3
208	-		
209	- Выполняется при ревизии самолета.		
210	На рычаге управления триммером (в руле высоты).	2+2	9.1-1
211	- Выполняется при ревизии самолета.		
212	На роликах системы управления противообледенительной системой воздухозаборников двигателей.	4+4	9.1-8
213	На тяге управления рулем высоты.	2+2	9.1-1
214	На рычаге управления рулем высоты.	1+1	9.1-1
215	На тяге управления элеронами.	1+1	9.1-3
216	На тяге управления триммером руля высоты.	2+2	9.1-1

Номер места смазки	Наименование	Кол-во штук	Номер рисунка
217	Нижние подшипники руля направления.	1	9.1-1
218	На тяге управления триммером руля направления - в местах триммера.	1	9.1-1
219	На переборе управления триммером руля направления в руле направления.	2	9.1-1
220	На тяге управления интерцепторами между 14 и 15 нервюрами.	2+2	9.1-3
221	Подвески закрылков в местах нервюри No.10.	2+2	9.1-3
222 223 224 225 226 227 228 229	- Выполняется при ревизии самолета.		
-	<u>Конические роликоподшипники</u>		
301	В колесе главного шасси	2+2	9.1-5
302	В колесе переднего шасси	2	9.1-6
-	<u>Пресс-масленки</u>		
401	На тягах управления отоплением.	5	9.1-9
402	На педалях тормозов.	2+2	9.1-4
403	На барабане управления триммерами (в стабилизаторе)	1+1	9.1-1
404	На тягах управления створками противообледенительной системы воздухозаборников двигателей.	3+3	9.1-8

Номер места смазки	Наименование	Кол-во штук	Номер рисунка
405	На стойке главного шасси.	9+9	9.1-5
406	На стойке переднего шасси и замке переднего шасси.	15	9.1-4
407	На стойке переднего шасси.	2	9.1-4
408	- Выполняется при ревизии самолета.		
-	Тросы, гибкие тяги		
501	Тросы управления самолетом.	-	9.1-2
502	Тросы управления двигателями.	-	9.1-7
503	Гибкая тяга механического указателя переднего шасси.	-	9.1-9
-	Шомполы, болты, скользящие детали		
601	Пружинный упор в управлении рулем высоты (на заднем упоре под полом кабины экипажа).	1	9.1-4
602	Цапфа рычага роликов противообледенительной системы воздухозаборника двигателя.	1+1	9.1-8
603	Вал механического стеклоочистителя ГА 211А-00-4.	1	9.1-9
604	Подшипник вращательного сигнализатора обледенения.	1	9.1-9
605	Скользящие элементы плеч стеклоочистителей.	3+3	9.1-9
606	Подвеска створки главного шасси.	1+1	9.1-5
607	Цапфа рычага створки главного шасси.	1+1	9.1-5
608	Цапфа механического указателя главного шасси.	2+2	9.1-5

Номер места смазки	Наименование	Кол-во штук	Номер рисунка
609	Скользящие элементы замка главного шасси.	1+1	9.1-5
610	Скользящие элементы замка переднего шасси.	1	9.1-4
611	Цапфы задней створки переднего шасси с тягой.	6	9.1-6
612	Цапфы рычагов сервоуправления передним колесом.	2	9.1-4
613	Валик в коробке концевых переключателей СКП I (8) и в кронштейне Б 062 266 Н.	1+1	9.1-8
614	Универсальные быстродействующие замки капотов на фюзеляже (для доступа к бортовым аккумуляторам, радиообслуживанию и т.п.).	-	9.1-9
615	Шомполы нижнего капота двигателя и его створок.	4+4	9.1-8
616	Шомполы подвесок триммера руля высоты.	6+6	9.1-8
617	Шомпол подвески триммера руля направления.	14	9.1-1
618	Шомпол интерцепторов.	1+1	9.1-3
619	Скользящие элементы рычагов управления в кабине экипажа. Арретиры не должны смазываться.	-	9.1-7
620	Скользящие элементы управления на двигателях включая кулису реверса.	-	9.1-7
621	Подвески двери туалета.	2	9.1-10
622	Подвески двери в перегородке между кабинами пассажиров и экипажа.		9.1-10
623	Подвески входной двери и аварийной двери.	2	9.1-10
624	Крепление подкоса электромеханизма УТ 6Д в руле направления.	2	9.1-1

Номер места смазки	Наименование	Кол-во штук	Номер рисунка
625	Поворотные цапфы замков капотов двигателей.	12+12	9.1-7
626	Затяжные винты затворов топливных баков и бака системы впрыска воды.	5	-
627	Рычаг привода датчика отклонения триммера.	1	9.1-1
628	Перебор управления передним колесом шасси Л 410.5350-01.	2	9.1-4
629	Скользящие элементы направляющих втулок и замыкающих штанг, поворотные соединения механизма запирания аварийной двери.	-	9.1-10
630	Скользящие детали направляющих втулок и замыкающие штанги грузовой двери.	2	9.1-10
631	Скользящие элементы направляющих втулок и замыкающих штанг, поворотные соединения механизма запирания входной двери.	-	9.1-10
632	Поворотные соединения рычажного подкоса входной двери.	3	9.1-10
633	Скользящие элементы направляющих втулок и замыкающих штанг, поворотные соединения механизма запирания аварийных дверей (выходов) в пассажирской кабине (только на самолетах, на которых аварийные выходы установлены).	1+1	9.1-10
634	Шестерни в штурвале.	2+2	9.1-2
635	Рычаги управления отоплением.	4	9.1-9
636	Пружинная тяга.	1	9.1-4

Номер места смазки	Наименование	Кол-во штук	Номер рисунка
-	Восстановление консервации болтов и подвесок		
701	Соединение стабилизатора с фюзеляжем.	6	9.1-1
702	Соединение киля с фюзеляжем.	4	9.1-1
703	Соединение крыла с фюзеляжем.	2+2	9.1-3
704	Цапфа верхней подвески руля направления (без демонтажа).	1	9.1-1
705	Соединение моторамы с крылом.	6+6	9.1-2
706	Соединение щитка АУК с крылом.	2+2	9.1-3
707	Нижнее шарнирное крепление амортизатора главного шасси.	1+1	9.1-5
708	Соединение двери переднего багажника с фюзеляжем.	2+2	9.1-10
709	Соединение носового обтекателя с фюзеляжем.	2	9.1-10

9.1.3. Таблицы смазки, составленные по формам периодического технического обслуживания

Регламентные работы	Формы периодического технического обслуживания (точки смазки)														
	1	2	3	4	5	6	7	8	9	10	11	12	13	14	15
1. Промойте чистильным бензином и смажте смазкой ЦИАТИМ 201. Место смазки No.217 смажьте в ходе обслуживания по форме 4,8 и 12 при помощи шприца - см. РТЭ самолета, подраздел 027.21.00, стр. 301 до 304; в ходе ревизии смазку выполните после снятия руля направления.	101	101	101	101	101	101	101	101	101	101	101	101	101	101	101
				102				102				102			
	104	104	104	104	104	104	104	104	104	104	104	104	104	104	104
	105	105	105	105	105	105	105	105	105	105	105	105	105	105	105
	106	106	106	106	106	106	106	106	106	106	106	106	106	106	106
	107	107	107	107	107	107	107	107	107	107	107	107	107	107	107
	108	108	108	108	108	108	108	108	108	108	108	108	108	108	108
				110				110				110			
	117	117	117	117	117	117	117	117	117	117	117	117	117	117	117
	612	612	612	612	612	612	612	612	612	612	612	612	612	612	612
	114	114	114	114	114	114	114	114	114	114	114	114	114	114	114
	118	118	118	118	118	118	118	118	118	118	118	118	118	118	118
				607				607				607			
				611				611				611			
				217				217				217			
				109				109				109			
				111				111				111			
				627				627				627			
				709				709				709			

Регламентные работы	Формы периодического технического обслуживания (точки смазки)														
	1	2	3	4	5	6	7	8	9	10	11	12	13	14	15
2. После демонтажа крепежных деталей промойте бензином смажьте смазкой ЦИАТИМ 201. При очистке и смазке краевых подшипников руля высоты (место смазки 202) выньте упругий пылеуловитель (см. вынос В на рис. 9.1-1) и после смазки его опять вдавите в отверстие в нервюре.	218 221 215	218 221 215	218 221 215	218 213 221 214 215 220 202 203 205 206 207 210 601 624	218 221 215	218 221 215	218 221 215	218 213 221 214 215 220 219 202 203 204 205 206 207 210 601 624 619	218 221 215	218 221 215	218 221 215	218 213 221 214 215 220 202 203 205 206 207 210 601 624	218 221 215	218 221 215	218 221 215

Регламентные работы	Формы периодического технического обслуживания (точки смазки)														
	1	2	3	4	5	6	7	8	9	10	11	12	13	14	15
3. После демонтажа крепежных деталей промойте чистильным бензином и смажьте смазкой (пастой) МОЛЫКА, или ВНИИНП-225 или ВНИИНП-232.	216 119	216 119	216 119	121 212 216 503 615 618 113 119	216 119	216 119	216 119	121 212 216 503 615 618 113 119	216 119	216 119	216 119	121 212 216 503 615 618 113 119	216 119	216 119	216 119
4. Промойте чистильным бензином и смажьте маслом МК-8. В местах смазки No. 606,616, 617 проверните шомпол. Место смазки 601 смажьте смесью смазки ЦИАТИМ 201 и консервирующего масла КОНКОР 101. Место смазки 626 смажьте гидравлическим маслом АМГ-10.	626 605 623 625 606 616 617 613	626 605 623 625 606 616 617 613	626 605 623 625 606 616 617 613	626 605 601 608 621 622 623 625 606 616 617 613 628 635 708	626 605 623 625 606 616 617 613	626 605 623 625 606 616 617 613	626 605 623 625 606 616 617 613	626 605 601 608 621 622 623 625 606 616 617 613 628 635 708	626 605 623 625 606 616 617 613	626 605 623 625 606 616 617 613	626 605 623 625 606 616 617 613	626 605 601 608 621 622 623 625 606 616 617 613 628 635 708	626 605 623 625 606 616 617 613	626 605 623 625 606 616 617 613	626 605 623 625 606 616 617 613

Регламентные работы	Формы периодического технического обслуживания (точки смазки)														
	1	2	3	4	5	6	7	8	9	10	11	12	13	14	15
5. Ослабьте замки носового обтекателя фюзеляжа и носовой обтекатель поверните так, чтобы датчик вращательного сигнализатора обледенения был направлен наискось вверх. Включите вращательный сигнализатор обледенения ЛУН 1771.3-8 или ЛУН 1771.4-8 и на наружную доступную поверхность трения вращающегося датчика капните несколько капель масла 132-08.				604				604				604			
6. Отвинтите винт в конце вала механического стеклоочистителя ГА-211А-00-4 и в отверстие вдавите смазку ЦИАТИМ 201.				603				603				603			
7. Очистите чистой тряпкой и при помощи лубрикатора смажьте пресс-масленки смазкой ЦИАТИМ 201.	403	403	403	403 401 402 404	403	403	403	403 401 402 404	403	403	403	403 401 402 404	403	403	403
8. Очистите чистой тряпкой и смажьте смазкой МЛО-ЭЛАСТИК-Р или ЦИАТИМ 201. В недоступных местах используйте масло МК-8 и шприц с кембриком вместо иглы. Смазку необходимо выполнить именно в местах перехода тросов через ролики.				501 502				501 502				501 502			

Регламентные работы	Формы периодического технического обслуживания (точки смазки)														
	1	2	3	4	5	6	7	8	9	10	11	12	13	14	15
9. Очистите чистильным бензином и консервируйте консервирующим вазелином (например консервирующий вазелин Л или К17). Место сазки 706 смажьте при помощи шприца консервирующим маслом КОНКОР 101.	704 707	704 707	704 707	704 707 701 702 703 706	704 707	704 707	704 707	704 707 701 702 703 706	704 707	704 707	704 707	704 707 701 702 703 706	704 707	704 707	704 707
10. Подшипники промойте чистильным бензином и заполните их смазкой НГ-2 всесезонно. Для СССР маслом ВНИИНП-261 (главная смазка). <u>Примечание</u>: допускается использование при температурах выше -25°С масла НК-50 и при температуре ниже -25°С смеси 75% масла НК-50 и 25% смазки ЦИАТИМ 201.	301 302	301 302	301 302	301 302	301 302	301 302	301 302	301 302	301 302	301 302	301 302	301 302	301 302	301 302	301 302
11. Промойте чистильным бензином и консервируйте консервирующим маслом КОНКОР 101 или МК-8.	614	614	614	614	614	614	614	614	614	614	614	614	614	614	614
12. После снятия панелей обивки и изоляции двери промойте чистильным бензином и смажьте смазкой ЦИАТИМ 201.								629 630 631 633							

9.1.4 Таблицы мест смазки, смазка которых выполняется с другой периодичностью чем 300 часов:

- смазка выполняется 1 раз в месяц

Регламентные работы	место смазки
1. Очистите чистой тряпкой и смажьте при помощи лубрикатора пресс-масленки смазкой ЦИАТИМ 201.	405+/, 406+/
2. Промойте чистильным бензином и смажьте смазкой ЦИАТИМ 201.	112, 609, 610, 620
3. Промойте чистильным бензином и смажьте смазкой (пастой) МОЛЫКА или ВНИИНП-225 (232).	602
4. Промойте чистильным бензином и при помощи лубрикатора смажьте пресс-масленки 3 $см^3$ смазки ЦИАТИМ 201 при прямом направлении и в обоих крайних положениях переднего шасси.	407

Примечание: +/ В случае сомнения, смазано ли соединение тщательно, снимите смазочный ниппель, проволокой прочистите канал и смазку повторяйте. Если это мероприятие не успешно, демонтируйте критическое соединение, промойте тщательно техническим бензином, смонтируйте и опять смажьте.

- смазка выполняемая при каждой замене двигателя

Регламентные работы	место смазки
1. Очистите чистильным бензином и консервируйте вазелином (например консервирующий вазелин Л или К-17).	705

9.1.5. Смазка в зависимости от календарного периода

Если налет самолета по количеству часов налета меньше чем в ниже приведенном календарном сроке, необходимо провести смазку отвечающую по периодичности следующим часам налета:

- 1 раз в 6 месяцев смазку в объеме осмотра формы 1.
- 1 раз в 2 года смазку в объеме осмотра формы 4.
- 1 раз в 4 года смазку в объеме осмотра формы 8.

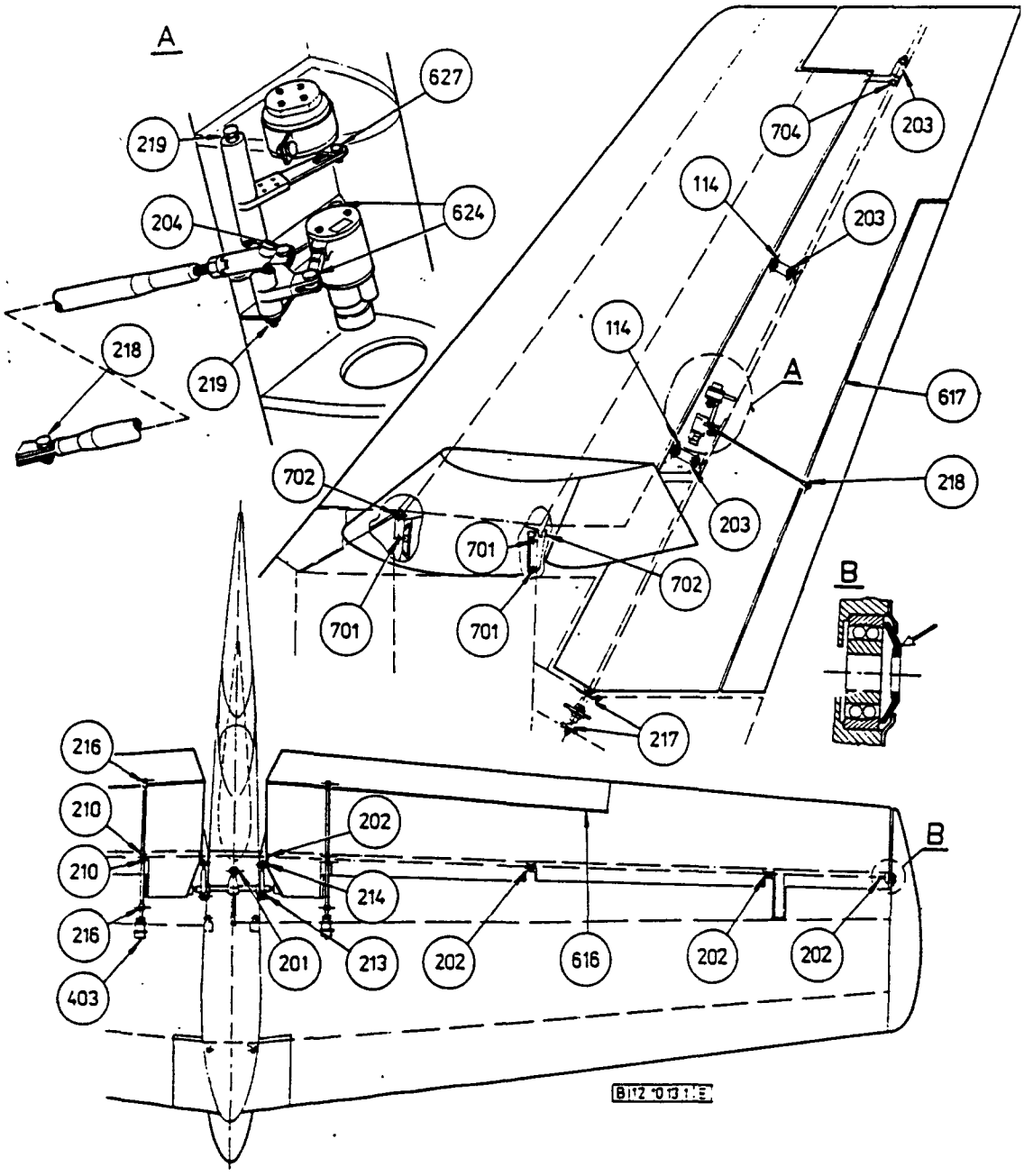

РИС. 9.1-1 ОПЕРЕНИЕ

А - вынос управления триммером руля направления

В - вынос крайнего подшипника руля высоты с пылеуловителем

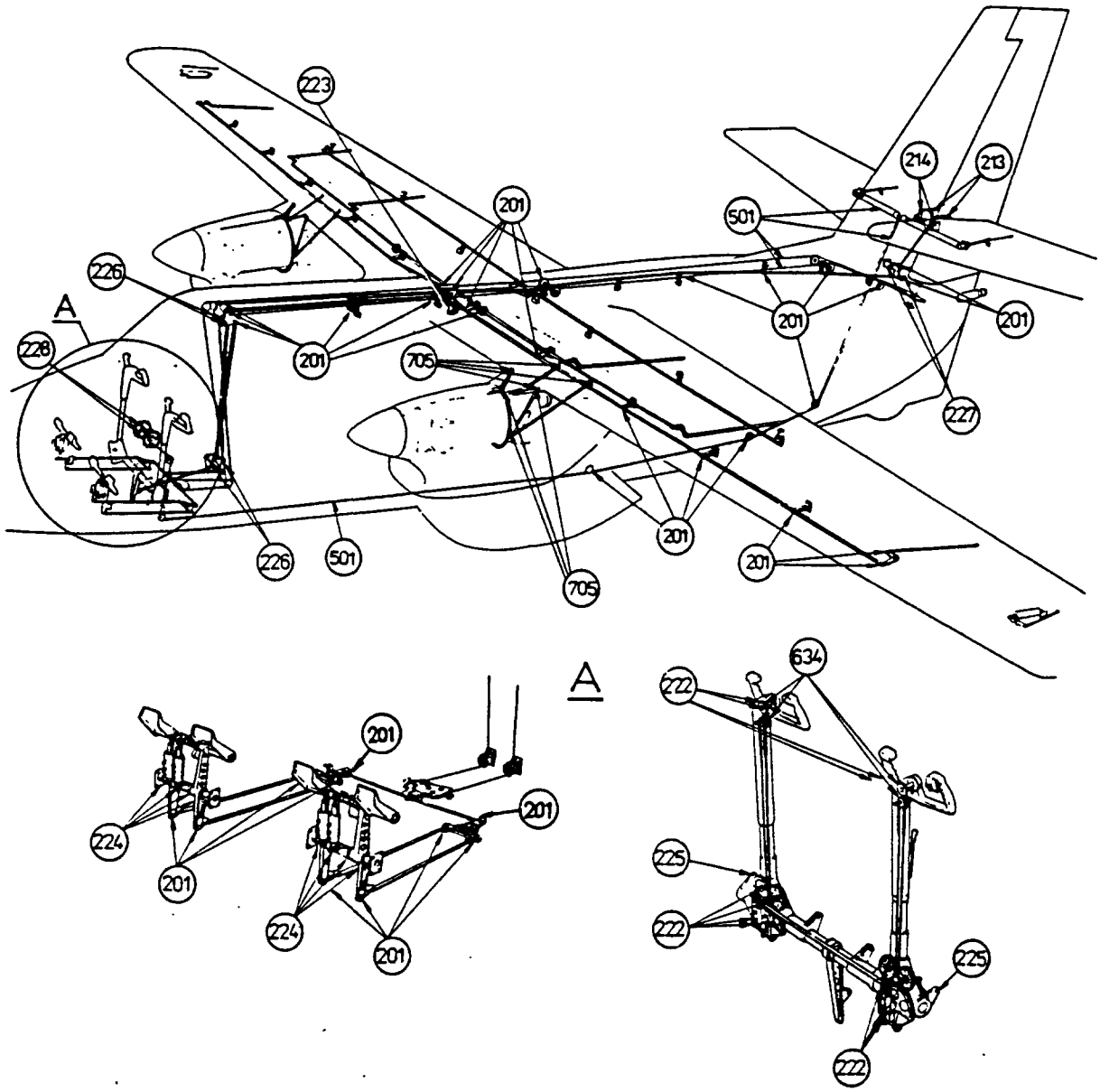

РИС. 9.1-2 СИСТЕМА УПРАВЛЕНИЯ САМОЛЕТОМ

А - блок ручного и ножного управления

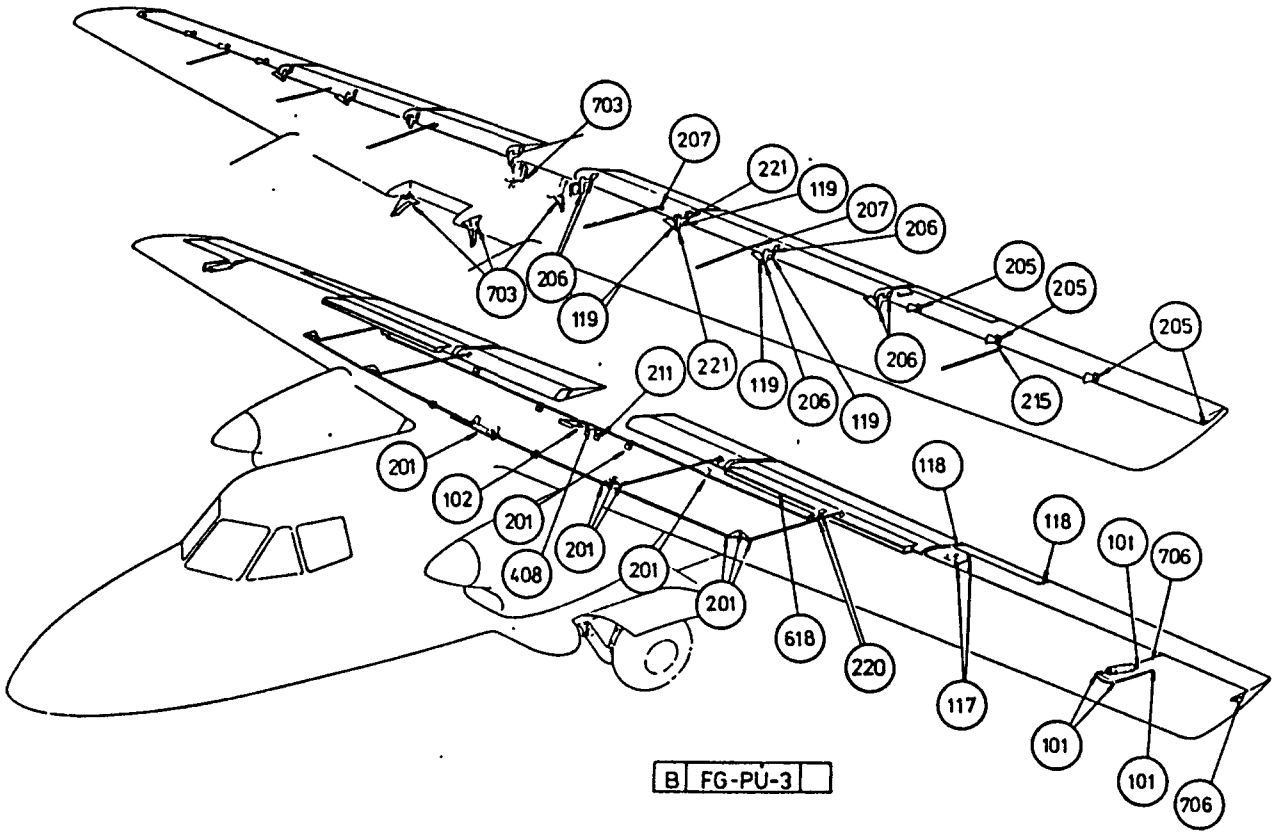

РИС. 9.1-3 КРЫЛО

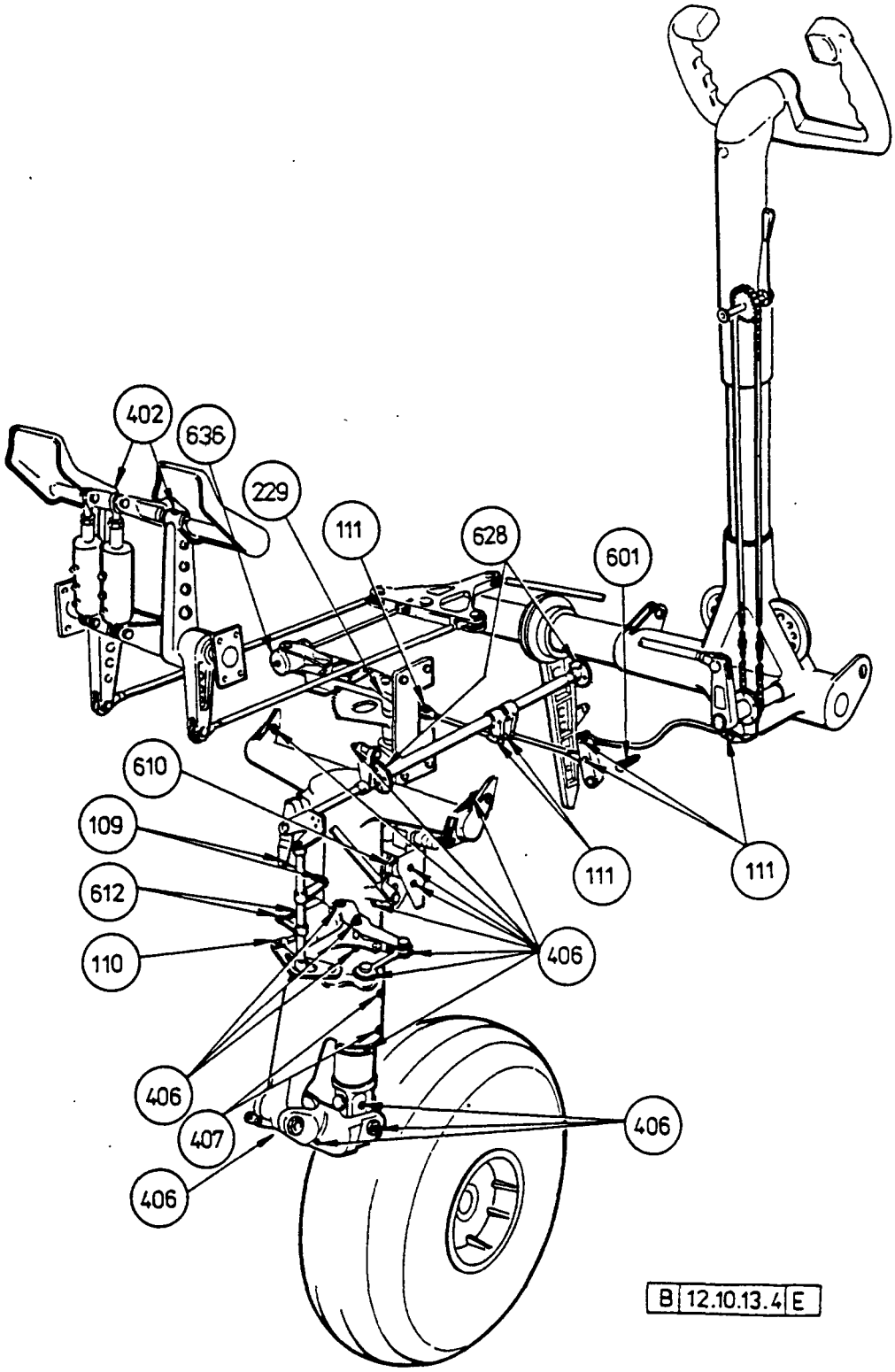

РИС. 9.1-4 УПРАВЛЕНИЕ ПЕРЕДНИМ КОЛЕСОМ САМОЛЕТА

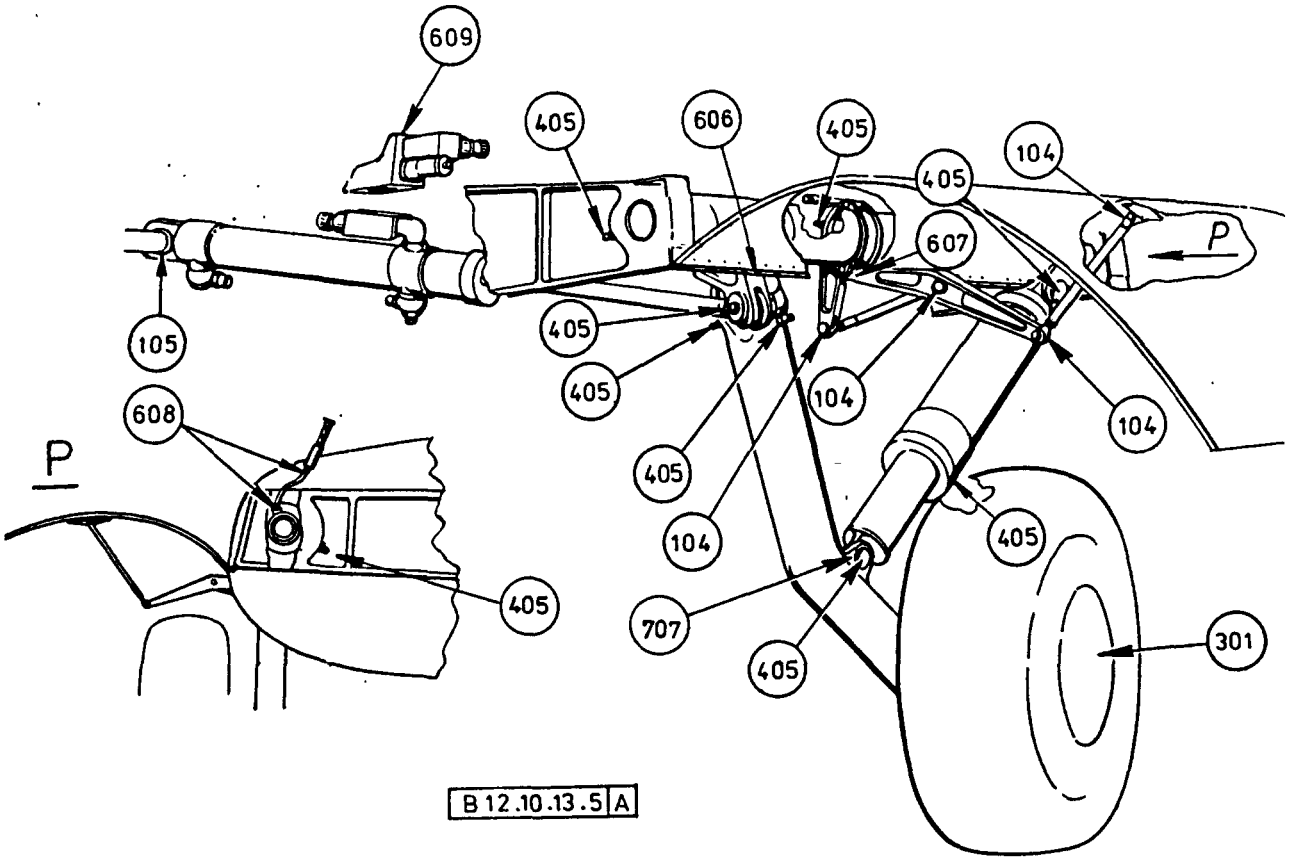

РИС. 9.1-5 ГЛАВНОЕ ШАССИ

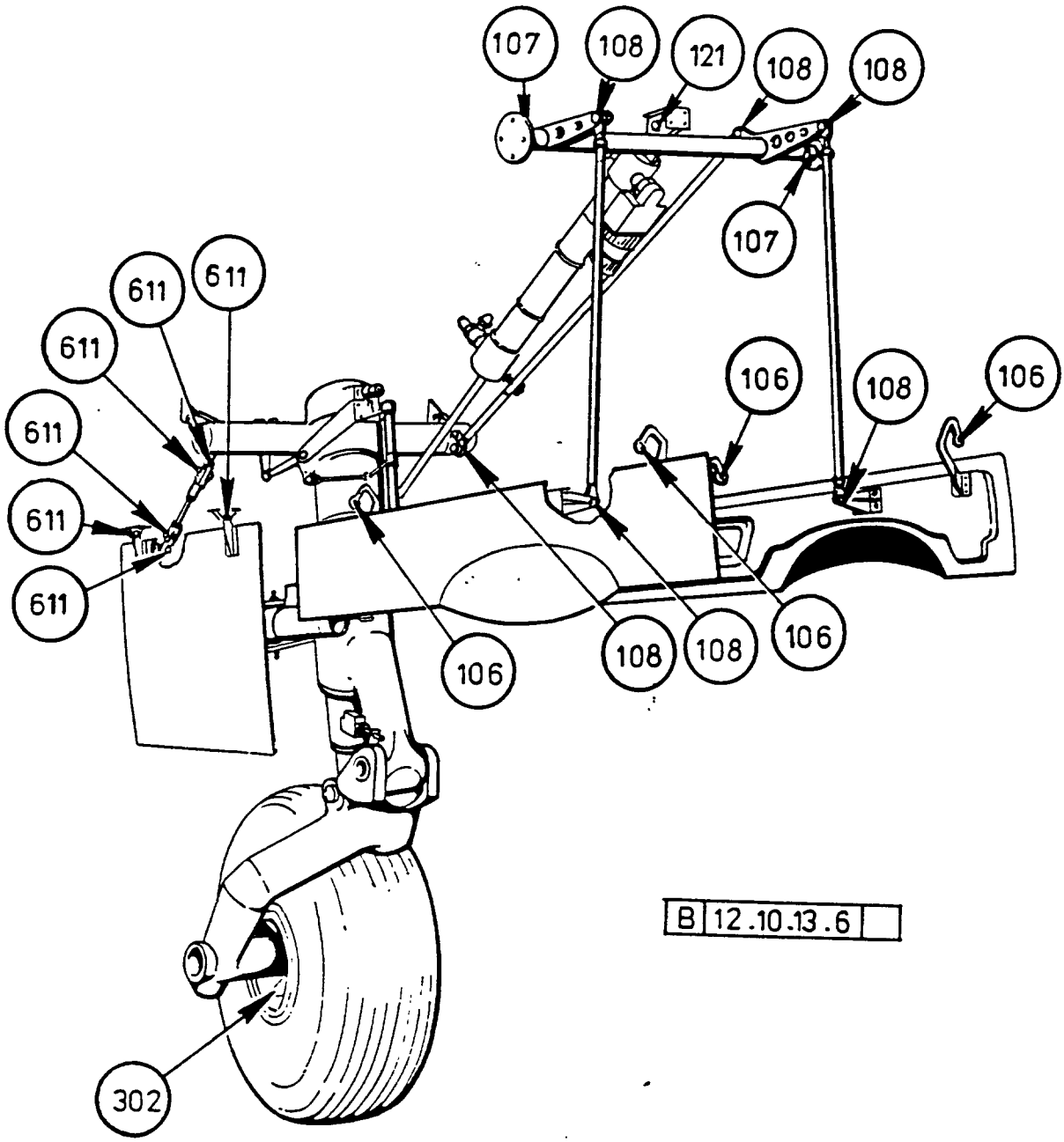

РИС. 9.1-6 ПЕРЕДНЕЕ ШАССИ

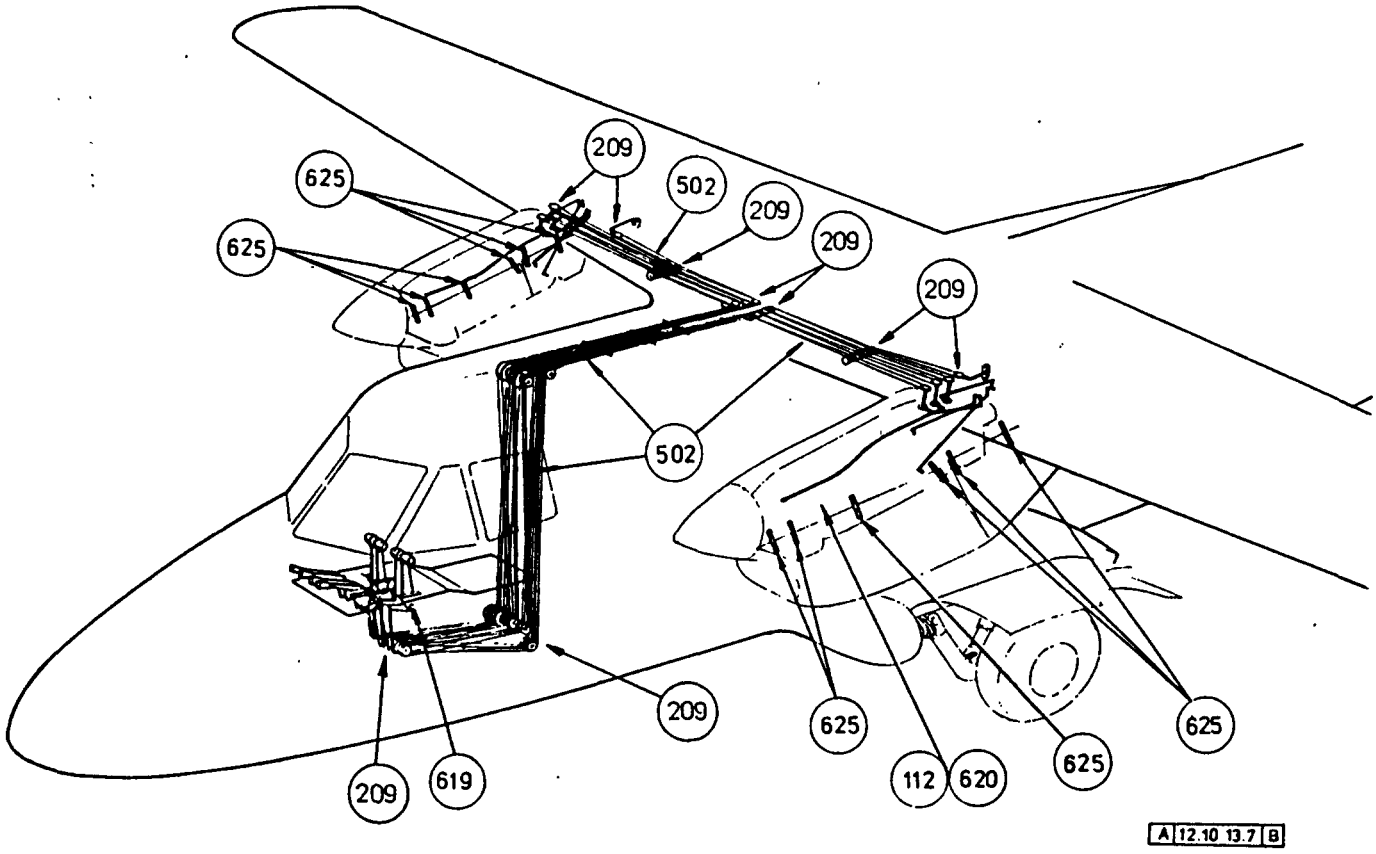

РИС. 9.1-7 УПРАВЛЕНИЕ ДВИГАТЕЛЕМ И КАПОТЫ ДВИГАТЕЛЕЙ

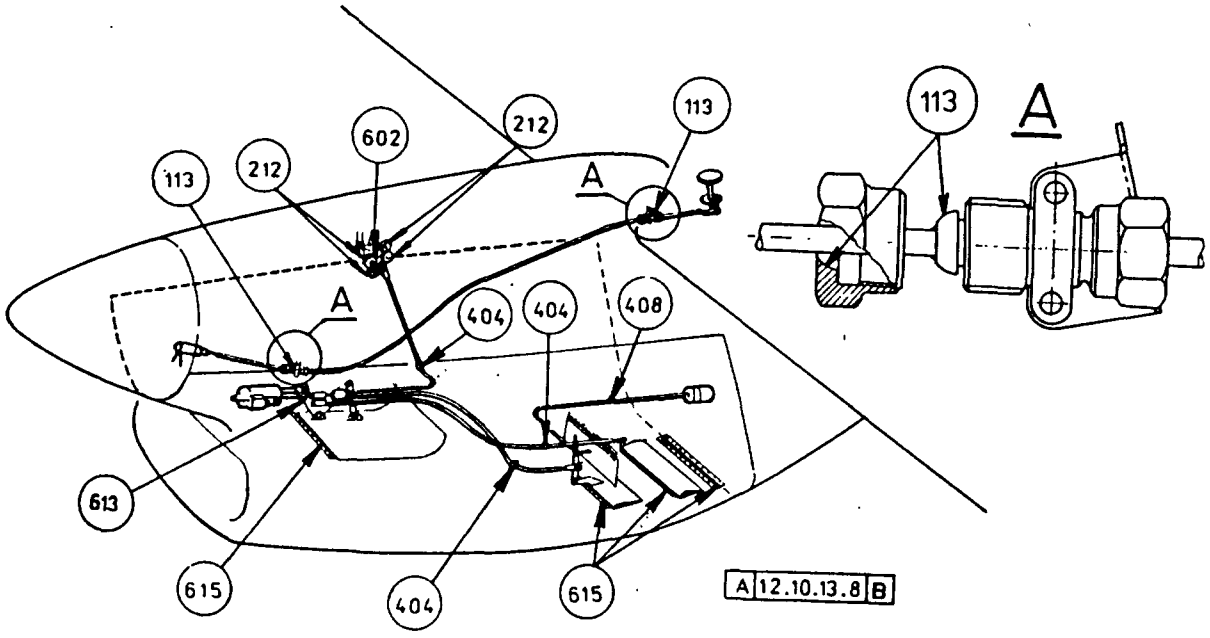

РИС. 9.1-8 ГОНДОЛА ДВИГАТЕЛЯ

А - вынос шарнирного соединения крепления гибкого валика

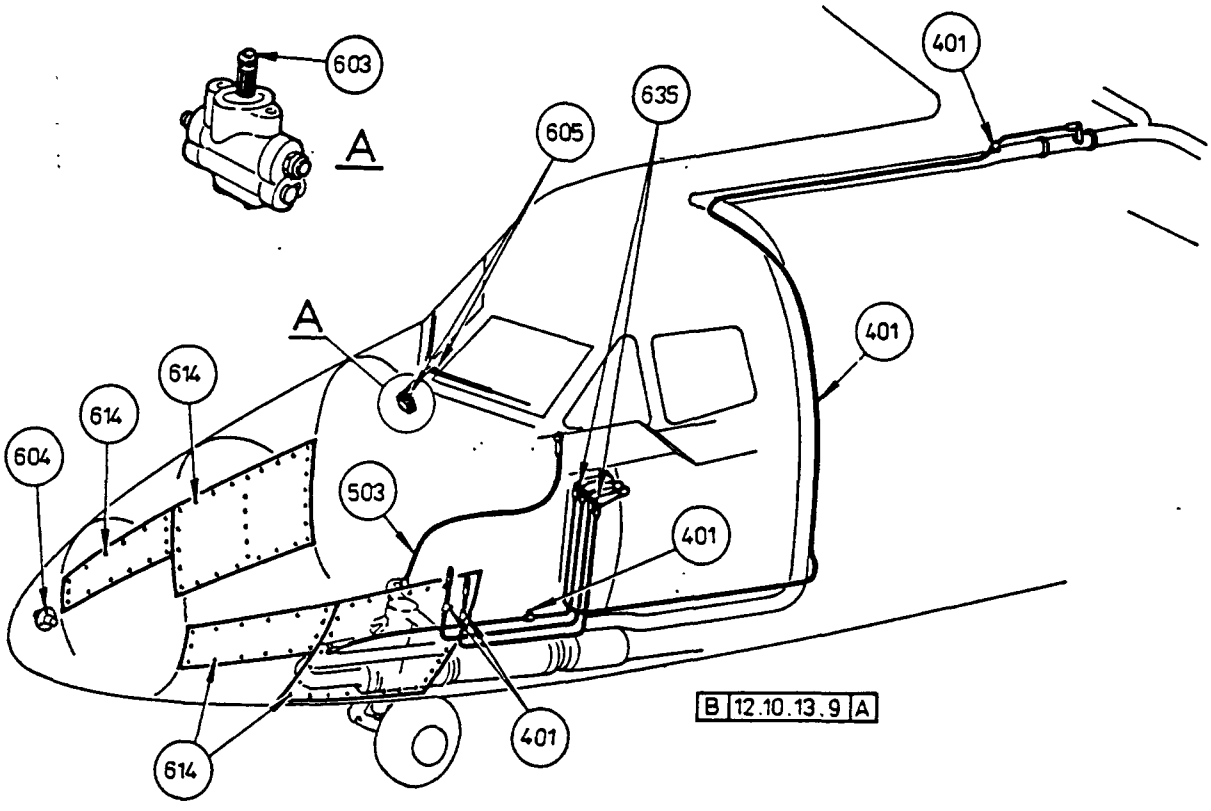

РИС. 9.1-9 ПЕРЕДНЯЯ ЧАСТЬ ФЮЗЕЛЯЖА

А - вынос механического стеклоочистителя

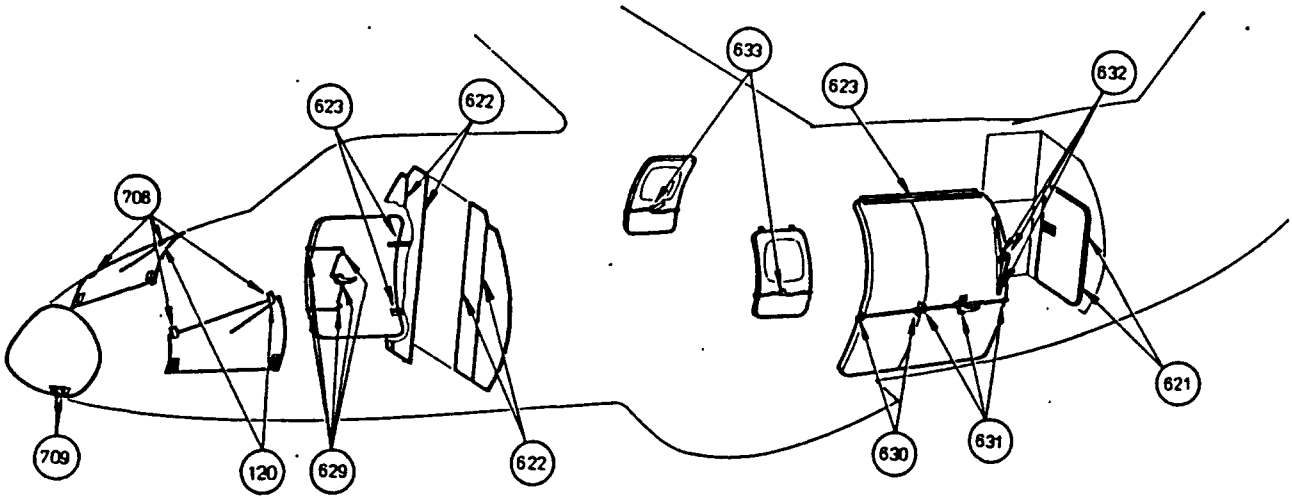

РИС. 9.1-10 ДВЕРИ И ПЕРЕДНИЙ ОБТЕКАТЕЛЬ САМОЛЕТА

ПРЕДНАМЕРЕННО ПРОПУЩЕНО

9.2. Перечень работ, после выполнения которых должны производиться взвешивание самолета, нивелировка самолета и контрольно-испытательный полет

9.2.1. Общая часть

Взвешивание самолета выполните в следующих случаях:

- после перестройки самолета на другой вариант или другую модификацию;
- после произведения ревизии самолета;
- после замены крыла.

Нивелировку самолета выполните в следующих случаях:

- после ревизии самолета;
- после чсрезвычайных случаев приведенных в разделе 7 настоящего Регламента технического обслуживания;
- после замены крыла, стабилизатора, киля.

Контрольно испытательный полет выполните на эксплуатации в следующих случаях:

- после периодического технического обслуживания по форме 4,8 и 12;
- после хранения самолета сроком более 3 месяцев;
- после выполнения работ приведенных в перечне в пункте 9.2.4.1;
- после ревизии самолета.

9.2.2. Взвешивание самолета

9.2.2.1. Проверьте состояние пустого снаряженного самолета.

Примечание: Масса пустого снаряженного самолета определена в Руководстве по летной эксплуатации самолета Л 410 УВП-Э.

9.2.2.2. Слейте все топливо.

9.2.2.3. Заправьте невырабатываемый остаток топлива

(левая сторона - главные топливные баки 6 литров
концевой топливный бак 2,4 литра

правая сторона - главные топливные баки 6 литров
концевой топливный бак 2,4 литра).

9.2.2.4. Тарируйте весы.

9.2.2.5. Поднимите самолет на подъемники.

9.2.2.6. Установите самолет в поперечную плоскость при помощи нивелирных точек No.19 на левом и правом крыле с максимальным допуском (разностью) 1 мм.

9.2.2.7. Установите самолет в продольную плоскость при помощи нивелирных точек No.1 и 7 на фюзеляже с максимальной разностью 1 мм.

9.2.2.8. Подъемники зафиксируйте.

9.2.2.9. Определение реакции проверьте 3 раза. Результат запишите в протокол о взвешивании, выполните расчет массы пустого самолета и определите положение его центра тяжести в % САХ.

9.2.2.10. Результаты массы и центровки определенные расчетом зарегиструйте в протоколе о взвешивании и запишите в Руководство по летной эксплуатации самолета Л 410 УВП-Э массу и центровку в % САХ.

9.2.3. <u>Нивелировка самолета</u>

9.2.3.1. Проверьте, если самолет пустой и в основной конфигурации.

9.2.3.2. Слейте топливо с самолета.

9.2.3.3. Самолет поднимите на подъемники.

9.2.3.4. Самолет установите в поперечную плоскость при помощи нивелирных точек No.19 на левом и правом крыле с максимальной разностью 1 мм.

9.2.3.5. Установите самолет в продольную плоскость фюзеляжа при помощи нивелирных точек No.1 и 7 с максимальной разностью 1 мм.

9.2.3.6. Подъемники зафиксируйте.

9.2.3.7. Выполните нивелировку самолета согласно Протоколу нивелировки самолета и замеренные значения запишите.

9.2.3.8. Замеренные значения сравните со значениями приведенными в Протоколе нивелировки самолета.
В случае превышения допусков требуется решение завода-изготовителя.

9.2.4. Контрольно-испытательный полет в условиях эксплуатации

9.2.4.1. Перечень изделий после замены которых выполните контрольно-испытательный полет.

Номер подраздела РТЭ	Наименование изделия и его обозначение	Работы, после выполнения которых необходимо выполнить контрольно-испытательный полет
071.00.00	Двигатель М 601 Э или М 601 Э-21	Замена одного или обоих двигателей
073.21.00	Регулятор топлива	Замена регулятора одного или обоих двигателей
061.10.00	Воздушный винт	Замена одного или обоих воздушных винтов
061.20.00	Регулятор оборотов воздушного винта	Замена одного или обоих регуляторов воздушного винта
057.00.00	Крыло	Замена крыла
055.10.00	Стабилизатор	Замена стабилизатора
055.30.00	Киль	Замена киля
055.20.00	Руль высоты	Замена руля высоты (левого, правого или обоих)
055.40.00	Руль направления	Замена руля направлнеия
057.51.00	Элероны	Замена одного или обоих элеронов
057.52.00	Закрылки	Замена внутреннего или внешнего закрылка или дефлектора

Контрольно-испытательный полет также выполняется после замены каждого прибора, настройка или наладка которого зависит от влияния аэродинамических сил во время полета.

9.2.4.2. Программа эксплуатационных контрольно-испытательных полетов

Программа контрольно-испытательного полета содержить рекомендованные способы проверки работы отдельных систем самолета, показываемых значений и летных характеристик. Результаты испытаний и их оценку выполняйте согласно РЛЭ самолета Л 410 УВП-Э.

ВНИМАНИЕ: ПРИ ВЫПОЛЬНЕНИИ ЭКСПЛУАТАЦИОННЫХ КОНТРОЛЬНО--ИСПЫТАТЕЛЬНЫХ ПОЛЕТОВ СОБЛЮДАЙТЕ ВСЕ ОГРАНИЧЕНИЯ ПРИВЕДЕННЫЕ В РУКОВОДСТВЕ ПО ЛЕТНОЙ ЭКСПЛУАТАЦИИ САМОЛЕТА Л 410 УВП-Э.

9.2.4.3. Методика контрольно-испытательных полетов в условиях эксплуатации

Методика контрольно-испытательных полетов должна соответствовать указаниям и ограничениям приведенным в Рукододстве по летной эксплуатации самолета Л 410 УВП-Э. Методические указания содержат только уточняющие и дополняющие указания. Самолет должен быть полностью собран и оборудован. Эксплуатирующая организация может, в зависимости от своих условий, контрольно-испытательный полет исправит или дополнить.
Все значения определенные в ходе наземных и летных испытаний запишите в эксплуатационный внутренный протокол.

ПРЕДНАМЕРЕННО ПРОПУЩЕНО

9.3. Перечень горючесмазочных материалов

No. п/п	Наименование	Обозначение (ЧР)	Обозначение (СССР)	Обозначение (западное)	Примечание
1.	Топливо	РТ, ТС-1 согл. ЧСН 656520 (СТ СЭВ 5024-85) ПЛ-6 согласно ПНД 25-005-76	Т-1, Т-2, ТС-1,РТ согласно ГОСТ 10227-86 (СТ СЭВ 5024-85)	JETA или A1 согласно ASTM D 1655-78T (США) ATK, Aeroshell Turbine Fuel 650 Aeroshell Turbine Fuel 640 или Avtur 50 согласно DERD 2494 (Великобритания)	Взаимное смешивание указанных топлив допускается.
2.	Присадки в топливо	Жидкость "И" согласно ГОСТ 8313-76 Жидкость "И-М" согласно ТУ 6-10-1458-79 Жидкость "ТГФ" согласно ГОСТ 17477-86 Жидкость "ТГФ-М" согласно ТУ 6-10-1457-79	Жидкость "И" согласно ГОСТ 8313-76 Жидкость "И-М" согласно ТУ 6-10-1458-79 Жидкость "ТГФ" согласно ГОСТ 17477-86 Жидкость "ТГФ-М" согласно ТУ 6-10-1457-79		

No. п/п	Наименование	Обозначение (ЧР)	Обозначение (СССР)	Обозначение (западное)	Примечание
3.	Масло для двигателей	Б-3В согласно ТУ 38-101295-85	Б-3В согласно ТУ 38-101295-85	Aeroshell Turbine Oil 500 (550) Mobile Jet Oil II согласно MIL-L 233699 B/2 (США)	Взаимное смешивание масла Б-3В с западными маслами не допускается.
4.	Масло	МК-8 согласно ГОСТ 6457-66	МК-8 согласно ГОСТ 6457-66 МС-8П согласно ТУ 38101659-76	Aeroshell Turboil 3 согласно DERD 2490	Использование - приведено в приложении 9.1
5.	Масло	К-17 согласно ГОСТ 10877-76	К-17 согласно ГОСТ 10877-76	Aeroshell Compoud 4 согласно MIL-G-16173A	Использование - приведено в разделе 8 и в приложении 9.1
6.	Масло	132-08 согласно ГОСТ 18375-73	132-08 согласно ГОСТ 18375-73 132-21 согласно ТУ 6-02-897-74	Aeroshell Fluid 12 согласно MIL-L 6085A ESSO Univis P 12 согласно MIL-L-6085 A	Использование - приведено в приложении 9.1

No. п/п	Наименование	Обозначение (ЧР)	Обозначение (СССР)	Обозначение (западное)	Примечание
7.	Смазка	ЦИАТИМ 201 согласно ГОСТ 6267-74 МЛО ЭЛАСТИК-Р	ЦИАТИМ 201 согласно ГОСТ 2267-74	Aeroshell Grease 6 согласно MIL-G-7711 A	Использование - приведено в приложении 9.1
8.	Смазка (паста)	МОЛЫКА согласно ТПД 33-053-62	ВНИИНП-225 согласно ГОСТ 19782-74 ВНИИНП-232 согласно ГОСТ 14068-79		Использование - приведено в приложении 9.1
9.	Смазка	НГ 2 согласно ПНД 25024-69	ВНИИНП-261 согласно ТУ 36.1011051-85	Schell Aviation Grease 22c MIL-G-8132224	Использование - приведено в приложении 9.1
10.	Смазка	НК-50 согласно ГОСТ 5573-67	НК-50 согласно ГОСТ 5573-87		Использование - приведено в приложении 9.1
11.	Смазка консервирующая	"Л" согласно ЧСН 657131			Использование - приведено в разделе 8 и в приложении 9.1
12.	Масло консервирующее	Конкор 101 согласно ПНД 23-111-68			Использование - приведено в приложении 9.1

No. п/п	Наименование	Обозначение (ЧР)	Обозначение (СССР)	Обозначение (западное)	Примечание
13.	Воск консервирующий	КРНБ			Использование приведено в разделе 8.
14.	Противообле-денительная жидкость	ОК-69 СПОЛАНА	Арктика-200	ICEX	
15.	Гидравлическая жидкость	АМГ-10 согласно ГОСТ 6794-75	АМГ-10 согласно ГОСТ 6794-75	Aeroshell Fluid 4 или Aeroshell Fluid 41 согласно MIL-H 5606	
16.	Вода дистилли-рованная	Согласно ПН-31-1151-65 ПНД 33-053-62	Согласно ГОСТ 6709-72		Хладагент двигателя
17.	Этиловый спирт	Согласно ГОСТ 18300-72	Согласно ГОСТ 18300-72		Использование - приведено в разделе 8

9.5. Перечень мест пломборовки

No. п/п	Деталь	Размещение
1	Крышки кнопок ТУШЕНИЕ	В кабине экипажа
2	Ручной клапан АВАРИЙНОЕ УПРАВЛЕНИЕ ШАССИ И ЗАКРЫЛКОВ	В кабине экипажа - правый пульт управления
3.	Клапаны для аварийных статического и полного давлений для приборов	В кабине экипажа - на левом пульте управдения
4.	Упор чрезвычайного режима работы двигателей	В кабине экипажа

ПРЕДНАМЕРЕННО ПРОПУЩЕНО

9.6. Перечень регулировок, выполнение которых в ходе эксплуатации запрещается

Все приборы и агрегаты на двигателях, воздушных винтах, топливной системе,гидравлической системе и электро-радиооборудовании, которые имеют заводскую пломбировку (пломбы завода-изготовителя) могут регулироваться только представителями завода-изготовителя, или лицами, которые получили полномочия для регулировки от завода-изготовителя.

Примечание: Доступную регулировку регулятора ЛУН 6590.05-8 смотри в РТЭ двигателя М 601 Э или М 601 Э-21, подраздел 73.21.00, лист 501.

Нижеуказанные детали двигателей М 601 Э или М 601 Э-21, могут заменять обученные специалисты заводом-изготовителем:

- выпускной клапан компрессора и регулирующей форсунки
- уплотнения валов приводов
- устройство управления двигателем
- датчик включения автофлюгера ЛУН 3280-8
- воздушные перегодки
- датчик крутящего момента ЛУН 1540-8
- указатель крутящего момента ЛУН 1539.02-8
- выключатель ограничителя крутящего момента ЛУН 1476-8

ПРЕДНАМЕРЕННО ПРОПУЩЕНО

9.7. Эксплуатация приборов и агрегатов

Примечания к последующим таблицам:

9.7.1. Данные приводятся в часах наработки (налета) и в годах за исключением тех случаев, когда определено другое обозначение величины (например количество посадок). Если значения приведены в часах наработки и в годах, или определены количеством посадок, действует всегда то значение, которое наступить раньше.

9.7.2. Начало ресурса самолета, включая приборы и агрегаты вычисляется со дня приемки самолета заказчиком. Этот день записан в формуляре самолета кроме

- огнетушителя ППЛ (8), межремонтный ресурс которого вычисляется с даты его производства (проверочного испытания)

- резиновых топливных баков (раздел 028 No. п/п 27-30), назначенный ресурс которых вычисляется с даты их производства.

9.7.3. Прочек в столбце "Ресурс межремонтный-наработка-срок" означает, что капитальный ремонт не выполняется.

9.7.4. Данные приведенные в столбце "Ресурс межремонтный" означают срок до первого и до следующих капитальных ремонтов. На эти данные относиться допуск +5%, за исключением межремонтного ресурсов двигателей и винтов.

9.7.5. Изменения межремонтных ресурсов и сроков службы приборов и агрегатов чешского производства осуществляются посредством бюллетеней.

9.7.6. Для изделий с ограниченным межремонтным ресурсом (или сроком службы) приведены в соответствующих разделах РТЭ технологические карты для их замены в условиях эксплуатации.

9.7.7. Эксплуатация приборов и агрегатов по техническому состоянию в таблице приведена сокращением "по состоянию". Состояние оценивается на самолете или в лаборатории (см. Раздел 4) посредством технических данных, приведенных в Руководстве по технической эксплуатации. В случае неудовлетворения технических требований прибор или агрегат отправляется на ремонт.

9.7.8. Срок службы шлангов увеличивается до 15 лет, из которых срок службы после монтажа на самолет 10 лет.
Действует лимит,который наступить раньше.
Срок складирования шлангов на складах эксплуатирующей организации не должен переступить 2 года.
В случае переступления этого срока шланг должно отменить.

Способ маркировки шлангов:

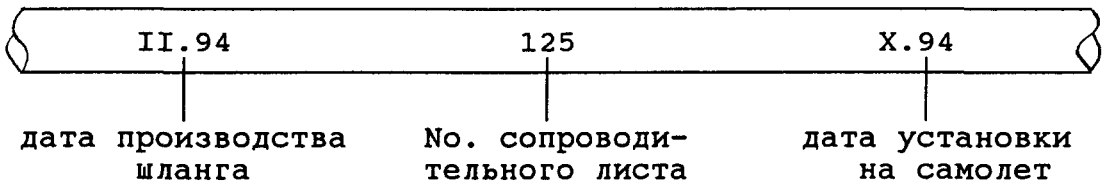

9.7.9. Пояснения к данным в таблицах

Действует с серии	приводится-с серии	пример:	с 18 с.
	-с зав. No. самолета	пример:	872005

К-во	Количество штук для одного самолета
к-т	комплект

9.7.10. Обслуживание приборов "по техническому состоянию" приведено в Регламенте обслуживания - периодическое обслуживание.

9.7.11. Срок службы прибора "по техническому состоянию" заканчивается таким отказом прибора, после которого уже неэкономично прибор ремонтировать.

9.7.12. В случае, что для изделия ЧР в этом Регламенте приводятся другие данные для техобслуживания, межремонтного и назначенного ресурса чем в аттестате прибора и агрегата, то действуют данные приведенные в настоящем Регламенте.

9.7.13. Перечень приборов и агрегатов составлен из трех перечней в которых обозначены символом +:

а) агрегаты эксплуатируемые по ресурсу планера
б) агрегаты эксплуатируемые по состоянию
в) агрегаты эксплуатируемые по установленному ресурсу

Раздел, No.Т.К.	Поз.	Наименование	Перечень			Обозначение	К-во	Ресурс межремонт.		Ресурс назначенный		Страна изготовления
			а	б	в			нараб.	срок	нараб.	срок	
000		<u>Самолет</u>										
	I.	Шланги гидравлической, топливной и масляной систем с ограниченным сроком службы			+							
		а) шланги топливной системы				Б 560 500 П,Л, поз. 91	2					
						Б 560 453 Н	2					
						ХЛ 410М.6310-02	2					
		б) шланги масляной системы				Б 560 302 Н	2					
						Б 560 303 Н	2					
						Б 560 316 Н	2					
						Б 560 317 Н	2					
						Б 560 320 Н	2					
						Б 063 464 Н	2	-	-	-	10	ЧР
		в) шланги гидравлической системы				3НВ Л410.4620--273	1					
						32НВ Л410.4620--274	1					
						14НВ Л410.4620--275	1					
						43НВ Л410.4620--276	1					
						22НВ Л410.4670--239	1					
						48НВ Л410.4670--240	1					

Раздел, No.Т.К.	Поз.	Наименование	Перечень			Обозначение	К-во	Ресурс межремонт.		Ресурс назначенный		Страна изготовления
			а	б	в			нараб.	срок	нараб.	срок	
000		в) шланги гидравлической системы (продолж.)				4НА Б 557 249 Н	1	-	-	-	10	ЧР
						13НА Б 557 250Н	1					
						3НН Л410 УВП. .4670-345	1					
						4НН Л410 УВП. .4670-346	1					
						17HF Л410.4670--242	1					
						19HF Л410.4670--243	1					
						22HF Л410.4670--249	1					
						25HF Л410 УВП. .4670-244	1					
						32HF Л410.5410--23	1					
						42HF Л410.4670--250	1					
						45HF Л410 УВП. .4670-245	1					
						55HF Л410.5420--23	1					
						62HF Л410.4630--246	1					
						65HF Л410.4630--247	1					
						69HF Л410.4630--251	1					
						73HF Л410.4630--252	1					
						4HG Л410 УВП. .4670-241	1					
						14HG Л410.5410--24	1					

Раздел, No.Т.К.	Поз.	Наименование	Перечень			Обозначение	К-во	Ресурс межремонт.		Ресурс назначенный		Страна изготовления
			а	б	в			нараб.	срок	нараб.	срок	
000		в) шланги гидравлической системы (продолж.)				25HG Л410.5420-24 52HB Л410 УВП.4670-251	1 1	-	-	-	10	ЧР
	2.	Другие шланги		+		-	1 к-т	-	-	по состоянию		ЧР
021		Система кондиционирования воздуха										
	1.	Двухстрелочный указатель температуры			+	ЛУН 5610.01-8	1	5000	-	10000	15	ЧР
	2.	Датчик температуры воздуха в кабине			+	ЛУН 5615-8	1	5000	-	10000	15	ЧР
	3.	Датчик температуры воздуха в каналах отопления			+	ЛУН 5616-8	1	5000	-	10000	15	ЧР

Раздел, No.Т.К.	Поз.	Наименование	Перечень			Обозначение	К-во	Ресурс межремонт.		Ресурс назначенный		Страна изготовления
			а	б	в			нараб.	срок	нараб.	срок	
023		Связное оборудование										
	1.	Усилитель для АОП			+	ЛУН 3513	1	-	-	10000	-	ЧР
	2.	Радиостанция УКВ			+	ЛУН 3524.13	2 к-та	5000	-	10000	-	ЧР
	3.	Коробка переключения			+	ЛУН 3591.11	2	5000	-	10000	15	ЧР
	4.	Коробка подключения			+	ЛУН 3591.22	3	5000	-	10000	15	ЧР
	5.	Антенна связная		+		ЛН 0639 (черт. No. 5 QK 405 01) (по зав. No. 872005)	1	-	-	по состоянию		ЧР
	6.	Антенна связная		+		ЛН 0639 (черт. No. 5 QK 40516) по зав.No. 872005	1	-	-	по состоянию		ЧР
						с зав.No. 872006	2					

Раздел, No.Т.К.	Поз.	Наименование	Перечень			Обозначение	К-во	Ресурс межремонт.		Ресурс назначенный		Страна изготовления
			а	б	в			нараб.	срок	нараб.	срок	
023	7.	Релейный переключатель		+		РП 3 (8) (черт. No. Б 076 031 Н)	1	-	-	по состоянию		ЧР
	8.	Гарнитур со средней шумозащитной		+		ГСШ-А-18 или ГСШ-А-18Е	3	-	-	по состоянию		Россия
	9.	Громкоговоритель		+		АЗР 3908	4	-	-	по состоянию		ЧР
	10.	Кнопка		+		205 К	1	-	-	по состоянию		ЧР
		Приборы используемые также в других разделах										
023,027 032,052	11.	Концевой выключатель		+		Д 701	15	-	-	по состоянию		Россия

Раздел, No.Т.К.	Поз.	Наименование	Перечень			Обозначение	К-во	Ресурс межремонт.		Ресурс назначенный		Страна изготовления
			а	б	в			нараб.	срок	нараб.	срок	
024		Система электроснабжения										
	1.	Генератор переменного тока			+	ЛУН 2102.01	2	2500	-	10000	-	ЧР
	2.	Регулятор			+	ЛУН 2147.01	2	-	-	8000	20	ЧР
	3.	Регулятор напряжения			+	ЛУН 2167.03-8	2	3000	-	6000	-	ЧР
	4.	Преобразователь 3x36 В			+	ЛУН 2450	2	2500	-	10000	15	ЧР
	5.	Преобразователь 3x36 В			+	ЛУН 2456.02-8	1	5000	-	10000	10	ЧР
	6.	Преобразователь 115 В			+	ЛУН 2460-8	2	2500	-	10000	15	ЧР
	7.	Вольтамперметр			+	ЛУН 2743.01-8	2	5000	-	20000	20	ЧР
	8.	Вольтметр ВФ 0,4-150		+		3 ПМ.334.055 ПС	1	-	-	по состоянию		Россия

Раздел, No.Т.К.	Поз.	Наименование	Перечень			Обозначение	К-во	Ресурс межремонт.		Ресурс назначенный		Страна изготовления
			а	б	в			нараб.	срок	нараб.	срок	
024	9.	Вольтметр ВФ 0,4-45		+		3 ПМ.334.056 ПС	1	-	-	по состоянию		Россия
	10.	Аккумуляторная батарея		+		20 НКБН 25 У3	2	-	-	по состоянию		Россия
	11.	Дифференциальное реле			+	ДМР-400 ДСП	2	5000	6	15000	15	ЧР
	12.	Шунт			+	ША 440 (8)	4	-	-	20000	20	ЧР
	13.	Штепсельный разъем аэродромного питания		+		ШРАП 500	1	-	-	по состоянию		Россия
	14.	Инерционный предохранитель			+	ИП 150	2	-	-	4000	-	ЧР
	15.	Инерционный предохранитель		+		ИП 250	1	-	-	по состоянию		Россия
	16.	Релейный переключатель			+	РП 5 (8) (черт. No. Б 570 410 Н)	1	-	-	20000	-	ЧР

Раздел, No.Т.К.	Поз.	Наименование	Перечень			Обозначение	К-во	Ресурс межремонт.		Ресурс назначенный		Страна изготовления
			а	б	в			нараб.	срок	нараб.	срок	
024	17.	Распределительная коробка			+	РС 4 (8) (черт. No. Б 570 340 Н)	1	-	-	20000	-	ЧР
	18.	Распределительная коробка			+	РС 5 (8) (черт. No. Б 570 440 Н)	1	-	-	20000	-	ЧР
	19.	Выключатель с электромагнитным разъединением			+	В 016	4	3000	-	6000	-	ЧР
		<u>Приборы используемые также в других разделах</u>										
023,024 026,027 028,030 032,033 034,076 080,082 110,113	20.	Автоматы защиты		+		АЗРГК + АЗР по зав. No. 87 2005 ..... с зав. No. 87 2006	84 83	-	-	по состоянию		Россия

Раздел, No.Т.К.	Поз.	Наименование	Перечень			Обозначение	К-во	Ресурс межремонт.		Ресурс назначенный		Страна изготовления
			а	б	в			нараб.	срок	нараб.	срок	
024	21.	Контактор		+		ТКД 103 ДОД	4	-	-	по состоянию		Россия
	22.	Контактор		+		ТКД 501 ДОД	7	-	-	по состоянию		Россия
024 030 033 080 082	23.	Контактор		+		ТКД 511 ДОД	4	-	-	по состоянию		Россия
	24.	Контактор		+		ТКС 201 ДОД	7	-	-	по состоянию		Россия
	25.	Контактор		+		ТКС 401 ДОД	3	-	-	по состоянию		Россия
	26.	Контактор		+		ТКС 133 ДОД	8	-	-	по состоянию		Россия
024,027 032,080 082,113	27.	Реле		+		ТКЕ 52 ПОДГ по 17. сер..... с 18. сер.....	 26 22	-	-	по состоянию		Россия
	28.	Реле		+		ТКЕ 54 ПОДГ по 17. сер..... с 18. сер.....	 23 25	-	-	по состоянию		Россия

Раздел, No.Т.К.	Поз.	Наименование	Перечень			Обозначение	К-во	Ресурс межремонт.		Ресурс назначенный		Страна изготовления
			а	б	в			нараб.	срок	нараб.	срок	
024 027 030 032 033 082	29.	Выключатель		+		3 ВГ 15К	2	-	-	по состоянию		Россия
	30.	Выключатель		+		2 ВГ 15К 2С	2	-	-	по состоянию		Россия
	31.	Выключатель		+		ВГ 15К 2С	12	-	-	по состоянию		Россия
024,028 027,030 032,082	32.	Реле			+	Б 073 576 Н (8) по зав. No. 872005 ..... с зав. No. 872006	17 22	-	-	20000	-	ЧР
024,026 027,030 033,076 080,082	33.	Кнопка		+		КНР	12	-	-	по состоянию		Россия
	34.	Кнопка		+		2 КНР	14	-	-	по состоянию		Россия

Раздел, No.Т.К.	Поз.	Наименование	Перечень а	Перечень б	Перечень в	Обозначение	К-во	Ресурс межремонт. нараб.	Ресурс межремонт. срок	Ресурс назначенный нараб.	Ресурс назначенный срок	Страна изготовления
025		Бытовое и аварийно-спасательное оборудование										
	1.	Кнопка		+		5 КС (8)	2	-	-	по состоянию		ЧР
	2.	Вентилятор			+	ДВ-3	1	по состоянию		20000	-	Россия
026		Противопожарное оборудование										
	1.	Огнетушитель				ППЛ (8) (черт. No. Б 067 300 Н)	2					
		а) баллон противопожарной системы			+	72-6600-20	2	-	10	по состоянию		ЧР
		б) Двойная пироголовка				Б 067 308 Н	2					
		в) Манометр			+	МА 250 М	2	по состоянию		20000	-	Россия
		г) Пиропатрон			+	ПП 3	8	-	-	-	1	ЧР

Раздел, No.Т.К.	Поз.	Наименование	Перечень			Обозначение	К-во	Ресурс межремонт.		Ресурс назначенный		Страна изготовления
			а	б	в			нараб.	срок	нараб.	срок	
026	2.	Огнетушитель			+	В 05 А	2	-	5	-	20	ЧР
	3.	Дымосигнализатор			+	ДС-3М2	1	по состоянию		10000	-	Россия
	4.	Манометр			+	МА16К (с 19. с. доработан согл. черт.No. Б 580 758 Н)	1	по состоянию		20000	-	Россия
	5.	Огнетушитель			+	Т 7607	1	-	5	-	20	ЧР
	6.	Звонок		+		СЭЗ-2-45	1	-	-	по состоянию		Россия
	7.	Система сигнализации о пожаре				ССП-2А 2-ой серии	1 к-т					
		а) блок исполнительный			+	БИ-2А 2-ой серии	1	по состоянию		32000	-	Россия
		б) штепсельный разъем				ССП-21-РМ	18					
		в) датчик пожарной сигнализации				ДПС	18					

Раздел, No.Т.К.	Поз.	Наименование	Перечень а	Перечень б	Перечень в	Обозначение	К-во	Ресурс межремонт. нараб.	Ресурс межремонт. срок	Ресурс назначенный нараб.	Ресурс назначенный срок	Страна изготовления
		Приборы используемые также в других разделах										
026 082	8.	Концевой переключатель			+	ЛУН 3120-8	4	-	-	20000	15	ЧР
026 034	9.	Прерыватель			+	ЛУН 3241.1-8	3	4000	-	16000	15	ЧР
027		Система управления самолетом										
	1.	Указатель положения триммера			+	ЛУН 1687-8	1	5000	-	10000	15	ЧР
	2.	Датчик положения триммера			+	ЛУН 1688-8	1	5000	-	15000	-	ЧР
	3.	Концевой выключатель		+		ЛУН 3159.02-7	1	-	-	по состоянию		ЧР
	4.	Ручной клапан			+	ЛУН 6577-8	2	по состоянию		20000	-	ЧР

Раздел, No.Т.К.	Поз.	Наименование	Перечень			Обозначение	К-во	Ресурс межремонт.		Ресурс назначенный		Страна изготовления
			а	б	в			нараб.	срок	нараб.	срок	
027	5.	Рабочий цилиндр щитка АУК			+	ЛУН 7134-8	2	по состоянию		20000	-	ЧР
	6.	Рабочий цилиндр интерцепторов			+	ЛУН 7138-8	1	по состоянию		20000	-	ЧР
	7.	Рабочий цилиндр закрылков			+	ЛУН 7231.02-8	1	по состоянию		20000	-	ЧР
	8.	Дроссельный клапан			+	12 ЛУН 7573.4-7	2	по состоянию		20000	-	ЧР
	9.	Переключатель закрылков			+	ОК 1 (8) (черт. No. Б 580 418 Н)	1	-	-	20000	-	ЧР
	10.	Концевой переключатель закрылков		+		КПК 3 (8) (черт. No. Б 570 681 Н)	1	по состоянию		по состоянию		ЧР
	11.	Электромеханический подкос			+	УТ-6Д	2	2000	-	не определен		ПНР
	12.	Переключатель давления			+	0,05К ЛУН 1492.02-8	4	5000	-	20000	25	ЧР

Раздел, No.Т.К.	Поз.	Наименование	Перечень а	Перечень б	Перечень в	Обозначение	К-во	Ресурс межремонт. нараб.	Ресурс межремонт. срок	Ресурс назначенный нараб.	Ресурс назначенный срок	Страна изготовления
		Приборы используемые также в других разделах										
027 032	13.	Электромагнитный кран			+	ГА 184 У/2	4	по состоянию		20000	-	Россия
	14.	Электромагнитный кран			+	ГА 163 Т/16	2	по состоянию		20000	-	Россия
028		Топливная система										
	1.	Переключптель давления			+	0,012К ЛУН 1492.01-8	2	5000	-	20000	25	ЧР
	2.	-										
	3.	Трехстрелочный указатель			+	ЛУН 1538.XX-8	2	5000	-	10000	15	ЧР
	4.	Указатель топливомера			+	ЛУН 1634.01-8	2	-	-	8000	15	ЧР

Раздел, No.Т.К.	Поз.	Наименование	Перечень			Обозначение	К-во	Ресурс межремонт.		Ресурс назначенный		Страна изготовления
			а	б	в			нараб.	срок	нараб.	срок	
028	5.	Указатель топливомера концевого бака			+	ЛУН 1674-8	2	2100	-	6000	15	ЧР
	6.	Датчик топливомера			+	ЛУН 1635-8	2	-	-	10000	-	ЧР
	7.	Датчик топливомера			+	ЛУН 1636.01-8	2	-	-	10000	-	ЧР
	8.	Датчик топливомера			+	ЛУН 1637-8	2	-	-	10000	-	ЧР
	9.	Датчик топливомера			+	ЛУН 1638-8	2	-	-	10000	-	ЧР
	10.	Коробка питания			+	ЛУН 1642-8	2	-	-	10000	-	ЧР
	11.	Датчик топливомера для самолета с конц. топливными баками			+	ЛУН 1649-8	2	10000	-	20000	15	ЧР

Раздел, No.Т.К.	Поз.	Наименование	Перечень			Обозначение	К-во	Ресурс межремонт.		Ресурс назначенный		Страна изготовления
			а	б	в			нараб.	срок	нараб.	срок	
028	12.	Электромагнитный клапан			+	ЛУН 2474.3-8	2	-	-	16000	-	ЧР
	13.	Топливный насос для самолета с концевыми топливными баками			+	ЛУН 6281-8	2	1000 или 250 часов наработки топ.насоса	-	3000	-	ЧР
	14.	Сливной клапан			+	ЛУН 7350-8	2	10000	10	20000	20	ЧР
	15.	Топливный насос			+	ЛУН 7370-8	2	по состоянию		20000	-	ЧР
	16.	Кран			+	25 ЛУН 7376-8	2	10000	10	20000	20	ЧР
	17.	Обратный клапан			+	16 ЛУН 7581.02-8	2	по состоянию		20000	-	ЧР
	18.	Обратный клапан			+	10 ЛУН 7581.04-8	-	по состоянию		20000	-	ЧР
		по 25 с.вкл. -И.Б. 0436				.....	4					
		с 26 с. +И.Б. 0436				.....	6					

Раздел, No.Т.К.	Поз.	Наименование	Перечень			Обозначение	К-во	Ресурс				Страна изготовления
			а	б	в			межремонт.		назначенный		
								нараб.	срок	нараб.	срок	
028	19.	Обратный клапан			+	10 ЛУН 7581.05 10 ЛУН 7581.05-8	2	по состоянию		20000	-	ЧР
	20.	Топливный фильтр			+	ЛУН 7691.01-8	2	10000	10	20000	20	ЧР
	21.	Крышка заливной горловины для самолета с концевыми топливными баками			+	ЛУН 7783-8	2	10000	10	20000	20	ЧР
	22.	Крышка заливной горловины			+	140 ЛУН 7783.01-8	2	10000	10	20000	20	ЧР
	23.	Крышка заливной горловины			+	210 ЛУН 7783.01-8	2	10000	10	20000	20	ЧР
	24.	Сигнализатор уровня			+	С-2 (черт. No. Б 560 528 Н)	2	-	-	20000	-	ЧР

Раздел, No.Т.К.	Поз.	Наименование	Перечень			Обозначение	К-во	Ресурс межремонт.		Ресурс назначенный		Страна изготовления
			а	б	в			нараб.	срок	нараб.	срок	
028	25.	Топливный насос			+	410 ПЦР-IВ (8)	2	по состоянию кроме двигателя		20000	-	ЧР
		а) двигатель			+	МП 100БI	2	2250	-	-	-	Россия
		Топливный насос			+	ЭЦН-40		5000	-	20000	-	Россия
						или						
					+	ЛУН 6283-8	2	по состоянию		мин. 15000	-	ЧР
	26.	Проточный подогреватель топлива		+		443 958 219 001	2	-	-	по состоянию		ЧР
		а) терморегулятор		+		ТР (черт.No. Б 560 454 Н)	2	-	-	по состоянию		ЧР
	27.	Топливный бак расходный Л,П			+	621 1232 621 1242	1+1	-	-	по состоянию		ЧР
	28.	Топливный бак средний Л,П			+	ХЛ 410.6612 .6622	1+1			макс.	13	

Раздел, No.Т.К.	Поз.	Наименование	Перечень			Обозначение	К-во	Ресурс межремонт.		Ресурс назначенный		Страна изготовления
			а	б	в			нараб.	срок	нараб.	срок	
028	29.	Топливный бак внешний Л,П			+	ХЛ 410.6613 .6623	1+1	-	-	по состоянию макс.	13	ЧР
	30.	Топливный бак дополнительный Л,П			+	ХЛ 410.6631 .6641	1+1					
		<u>Приборы используемые также в других разделах:</u>										
028 082	31.	Переключатель давления			+	0,03К ЛУН 1492.01-8	3	5000	-	20000	25	ЧР
028 032 034 061	32.	Блок диодов		+		БД (8) (черт. No. Б 073 146 Н)	4	-	-	по состоянию		ЧР

Раздел, No.Т.К.	Поз.	Наименование	Перечень			Обозначение	К-во	Ресурс межремонт.		Ресурс назначенный		Страна изготовления
			а	б	в			нараб.	срок	нараб.	срок	
029		Гидравлическая система										
	1.	Манометр двухстрелочный			+	ЛУН 1446.02-8	1	5000	-	15000	15	ЧР
	2.	Термовыключатель гидравлики			+	ЛУН 3192-8	2	-	-	10000	15	ЧР
	3.	Ручной гидравлический насос			+	ЛУН 6100.03-8	1	по состоянию		мин. 15000	-	ЧР
	4.	Гидравлический насос			+	ЛУН 6102.01-8	2	по состоянию		мин. 10000	-	ЧР
	5.	Редукционный клапан			+	ЛУН 6651.01-8	1	по состоянию		20000	-	ЧР
	6.	Гидравлический аккумулятор			+	ЛУН 6953.02-8	1	по состоянию		20000	-	ЧР
	7.	Гидравлический аккумулятор			+	ЛУН 6953.05-8	1	по состоянию		20000	-	ЧР
	8.	Сливной клапан			+	ЛУН 7350-8	1	10000	10	20000	20	ЧР

Раздел, No.Т.К.	Поз.	Наименование	Перечень			Обозначение	К-во	Ресурс межремонт.		Ресурс назначенный		Страна изготовления
			а	б	в			нараб.	срок	нараб.	срок	
029	9.	Ручной клапан			+	ЛУН 7351-8	2	по состоянию		20000	-	ЧР
	10.	Разъемный клапан			+	ЛУН 7366-8	2	по состоянию		20000	-	ЧР
	11.	Обратный клапан			+	ЛУН 7521	2	по состоянию		20000	-	ЧР
	12.	Перепускной клапан			+	ЛУН 7545-8	1	по состоянию		20000	-	ЧР
	13.	Предохранительный клапан			+	ЛУН 7548-8	1	по состоянию		20000	-	ЧР
	14.	Обратный клапан			+	ЛУН 7549-8	1	по состоянию		20000	-	ЧР
	15.	Обратный клапан			+	ЛУН 7560-8	3	по состоянию		20000	-	ЧР
	16.	Гидравлический фильтр			+	ЛУН 7613.02-8 (с зав. No. 861715)	1	по состоянию		20000	-	ЧР

Раздел, No.Т.К.	Поз.	Наименование	Перечень			Обозначение	К-во	Ресурс межремонт.		Ресурс назначенный		Страна изготовления
			а	б	в			нараб.	срок	нараб.	срок	
029	17.	Гидравлический фильтр			+	ЛУН 7614.01-8	1	по состоянию		20000	-	ЧР
	18.	Гидравлический фильтр			+	ЛУН 7614.03-8	1	по состоянию		20000	-	ЧР
	19.	Заправочный клапан нагнетающий			+	ЛУН 7740-8	1	по состоянию		20000	-	ЧР
	20.	Заправочный клапан всасывающий			+	ЛУН 7741-8	1	по состоянию		20000	-	ЧР
	21.	Датчик давления			+	ИД-240	2	по состоянию		20000	-	Россия
	22.	Манометр			+	МА-4	1	по состоянию		20000	-	Россия
	23.	Манометр двухстрелочный			+	УИ-2-240К	1	по состоянию		20000		Россия

Раздел, No.Т.К.	Поз.	Наименование	Перечень			Обозначение	К-во	Ресурс межремонт.		Ресурс назначенный		Страна изготовления
			а	б	в			нараб.	срок	нараб.	срок	
029	24.	Воздухоочиститель			+	723 900-4 (8)	1	по состоянию		20000	-	ЧР
	25.	Клапан отбора гидравлической жидкости			+	ЛУН 7386-8 (с 22 серии)	1	по состоянию		20000	-	ЧР
030		Противообледенительная система										
	1.	Датчик давления воздуха			+	ЛУН 1562-8	1	-	-	15000	-	ЧР
	2.	Сигнализатор обледенения (вращательный)			+	ЛУН 1771.3-8 или ЛУН 1771.4 (по 20 серию)	1	-	-	15000	-	ЧР
					+	ЛУН 1771.4-8 (с 21 серии)	1	по состоянию		15000	-	ЧР
	3.	Электромагнитный воздушный клапан одинарный			+	ЛУН 2477.01-8	1	-	7	20000	-	ЧР

Раздел, No.Т.К.	Поз.	Наименование	Перечень			Обозначение	К-во	Ресурс межремонт.		Ресурс назначенный		Страна изготовления
			а	б	в			нараб.	срок	нараб.	срок	
030	4.	Электромагнитный воздушный клапан двойной			+	ЛУН 2477.02-8	1	-	7	20000	-	ЧР
	5.	Таймер			+	ЛУН 3193.1	2	2000	-	10000	20	ЧР
		а) коробка сигнализации			+	774 001	2	2000	-	10000	20	ЧР
		б) таймер			+	ЛУН 3193	2	2000	-	10000	20	ЧР
	6.	Кнопочный выключатель			+	ЛУН 3213.02	3	-	-	12000	-	ЧР
	7.	Кнопочный выключатель			+	ЛУН 3215-8	2	-	-	20000	-	ЧР
	8.	Коробка управления			+	ЛУН 3294-8	1	5000	-	15000	-	ЧР
	9.	Электронное реле времени			+	ЛУН 3295-8	1	5000	-	15000	-	ЧР
	10.	Редукционный клапан воздушный			+	ЛУН 6656-7	1	по состоянию		мин. 15000	-	ЧР

Раздел, No.Т.К.	Поз.	Наименование	Перечень			Обозначение	К-во	Ресурс межремонт.		Ресурс назначенный		Страна изготовления
			а	б	в			нараб.	срок	нараб.	срок	
030	11.	Коллектор			+	ЛУН 7850	2	-	-	6000	-	ЧР
	12.	Дроссельный кран			+	ГА 171/6	1	по состоянию		20000	-	Россия
	13.	Механический привод стеклоочистителя			+	ГА 211А-00-04	1	по состоянию		20000	-	Россия
	14.	Электромеханизм			+	МП 100 МТ	2	по состоянию		200000	-	Россия
	15.	Статический индикатор		+		СИ (7) (черт. No. Л 410.8890-05)	1	-	-	по состоянию		ЧР
	16.	Стеклоочиститель			+	СЙ 3 (7) (черт. No. Б 580 661 Н)	2	-	-	20000	-	ЧР
	17.	Коробка концевых переключателей		+		СКП I (8) (черт. No. Б 062 730 Н)	2	-	-	по состоянию		ЧР
	18.	Коробка сигнализации		+		СС-3	1	-	-	по состоянию		ЧР

Раздел, No.Т.К.	Поз.	Наименование	Перечень			Обозначение	К-во	Ресурс межремонт.		Ресурс назначенный		Страна изготовления
			а	б	в			нараб.	срок	нараб.	срок	
030	19.	Обогреваемое стекло Л		+		ТСК 109.00.000. .01	1	-	-	по состоянию		Россия
	20.	Обогреваемое стекло П		+		ТСК 109.00.000	1	-	-	по состоянию		Россия
	21.	Терморегулятор		+		ТЭР-IМ	2	-	-	по состоянию		Россия
	22.	Запорный кран		+		УК 1 (8) (черт. No. Б 560 946 Н)	2	-	-	по состоянию		ЧР
	23.	Резиновые протекторы противообледенительной системы передних кромок:										
		- крыло лев. внутренее				П-20-1	1					
		- крыло лев. внешнее				П-25-1	1					
		- крыло прав. внутренее		+		П-20-2	1	-	-	по состоянию		ЧР
		- крыло прав. внешнее				П-25-2	1					
		- стабилизатор левый				П-24-1	1					
		- стабилизатор правый				П-24-2	1					
		- киль				П-26-1	1					

Раздел, No.Т.К.	Поз.	Наименование	Перечень			Обозначение	К-во	Ресурс межремонт.		Ресурс назначенный		Страна изготовления
			а	б	в			нараб.	срок	нараб.	срок	
		Приборы используемые также в других разделах:										
030 032 033 080	24.	Переключатель		+		2 ППГ-15К-2С	2	-	-	по состоянию		Россия
	25.	Переключатель		+		ППНГ-15К	3	-	-	по состоянию		Россия
	26.	Переключатель		+		ПНГ-15К	5	-	-	по состоянию		Россия
	27.	Переключатель		+		ППГ-15К-2С	2	-	-	по состоянию		
031		Приборное оборудование										
	1.	Авиационные часы		+		АЧС-1М	1	-	-	по состоянию		Россия

Раздел, No.Т.К.	Поз.	Наименование	Перечень			Обозначение	К-во	Ресурс межремонт.		Ресурс назначенный		Страна изготовления
			а	б	в			нараб.	срок	нараб.	срок	
032		Шасси										
	1.	Указатель положения шасси			+	ЛУН 1694-8	1	5000	-	20000	20	ЧР
	2.	Электромагнитная муфта			+	ЛУН 2550.02-8	1	-	-	10000	-	ЧР
	3.	Электрогидравлический распределитель			+	ЛУН 2575.01-7	2	по состоянию		20000	-	ЧР
	4.	Концевой переключатель		+		ЛУН 3159.01-7	1	-	-	по состоянию		ЧР
	5.	Ручной клапан			+	ЛУН 6578-8	1	по состоянию		20000	-	ЧР
	6.	Аккумулятор тормозов			+	ЛУН 6900-8	1	по состоянию		20000	-	ЧР
	7.	Рабочий цилиндр главного шасси			+	ЛУН 7108.12-7 .11-7	1+1	6000	7	20000	-	ЧР

Раздел, No.Т.К.	Поз.	Наименование	Перечень			Обозначение	К-во	Ресурс межремонт.		Ресурс назначенный		Страна изготовления
			а	б	в			нараб.	срок	нараб.	срок	
032	8.	Аварийный цилиндр замка			+	ЛУН 7183.05-7	2	6000	7	20000	-	ЧР
	9.	Размыкающий цилиндр			+	ЛУН 7185-7	1	по состоянию		20000	-	ЧР
	10.	Размыкающий цилиндр			+	ЛУН 7188-7	2	6000	-	20000	-	ЧР
	11.	Рабочий цилиндр переднего шасси			+	ЛУН 7233.04-7	1	6000 или 9000 посад.	7	20000	-	ЧР
	12.	Клапан тормозов			+	ЛУН 7367.03-8	4	по состоянию		20000	-	ЧР
	13.	Золотниковый клапан тормозов			+	ЛУН 7368.01-8	2	по состоянию		20000	-	ЧР
	14.	Редукционный клапан			+	ЛУН 7514.02-8	1	по состоянию		20000	-	ЧР
	15.	Золотниковый клапан			+	ЛУН 7547.03-7	2	по состоянию		20000	-	ЧР
	16.	Предохранительный клапан			+	ЛУН 7557.01-8	1	по состоянию		20000	-	ЧР

Раздел, No.Т.К.	Поз.	Наименование	Перечень			Обозначение	К-во	Ресурс межремонт.		Ресурс назначенный		Страна изготовления
			а	б	в			нараб.	срок	нараб.	срок	
032	17.	Стабилизирующий клапан			+	ЛУН 7561-7	1	по состоянию		20000	-	ЧР
	18.	Концевой переключатель		+		АМ 800 К	4	-	-	по состоянию		Россия
	19.	Цепь задержки		+		30-1С (8) (черт. No. Б 570 615 Н)	1	-	-	по состоянию		ЧР
	20.	Концевой переключатель		+		КП 5 (7) У (черт. No. Б 055 400 Н)	3	-	-	по состоянию		ЧР
	21.	Манометр			+	МА-100	1	по состоянию		20000	-	Россия
	22.	Переключатель шасси			+	ОП (8) (черт. No. Л410.8222-11)	1	-	-	20000	-	ЧР
	23.	Самозапирающийся штуцер			+	СП 1 (7) (черт. No. Л410.5410-01)	2	-	-	20000	-	ЧР

Раздел, No.Т.К.	Поз.	Наименование	Перечень			Обозначение	К-во	Ресурс межремонт.		Ресурс назначенный		Страна изготовления
			а	б	в			нараб.	срок	нараб.	срок	
032	24.	Инерционный датчик			+	УА 27А-13	1	3000 посадок		6000 посадок		Россия
	25.	Инерционный датчик			+	УА 27А-14	1					
	26.	Основная стойка шасси левая			+	3 257 900 3 257 900-7	1	по состоянию		16000 посадок		ЧР
	27.	Основная стойка шасси правая			+	3 258 900 3 258 900-7	1					
	28.	Амортизатор главного шасси			+	3 257 906-7	2					
	29.	Передняя стойка шасси			+	3 259 900 3 259 900-7	1	по состоянию		10000 посадок		ЧР
	30.	Сервоуправление передним колесом шасси			+	3 259 911-7	1					

Раздел, No.Т.К.	Поз.	Наименование	Перечень			Обозначение	К-во	Ресурс межремонт.		Ресурс назначенный		Страна изготовления
			а	б	в			нараб.	срок	нараб.	срок	
032	31.	Колесо главного шасси			+	К 38-1100-7	2					
	32.	Тормоз			+	К 38-1200-7	2	-	-	9000 посадок		ЧР
	33.	Колесо переднего шасси			+	К 39-1100-7	1					
	34.	Пневматик главного колеса, бескамерный			+	720x310 модель 3 TUBELESS	2	-	-	-	10	ЧР
	35.	Пневматик переднего колеса, бескамерный			+	550x225 модел 4 TUBELESS	1	-	-	-	10	ЧР
	36.	Обратный клапан			+	674 500 Б (8)	1	по состоянию		20000	-	ЧР
	37.	Обратный клапан			+	674 600 Б (8)	2	по состоянию		20000	-	ЧР
		Приборы используемые также в других разделах:										
032 034	38.	Гудок			+	Г1 (8) (черт. No. Л410.7120-1203)	2	-	-	20000	-	ЧР

Раздел, No.Т.К.	Поз.	Наименование	Перечень			Обозначение	К-во	Ресурс межремонт.		Ресурс назначенный		Страна изготовления
			а	б	в			нараб.	срок	нараб.	срок	
033		Освещение и световая сигнализация										
	1.	Блок питания подсвета приборов			+	ЛУН 2412-8	1 к-т	-	-	10000	-	ЧР
		а) пульт управления подсветом приборов			+	ЛУН 2412.01-8	1	-	-	10000	-	ЧР
	2.	Указатель положения закрылков			+	ЛУН 2690.05-8	1	-	-	20000	-	ЧР
	3.	Светосигнализатор предельного крена Л			+	ЛУН 2690.63-8	2	-	-	20000	-	ЧР
	4.	Светосигнализатор предельного крена П			+	ЛУН 2690.64-8	2	-	-	20000	-	ЧР
	5.	Блок светосигнализаторов (двигателя)			+	ЛУН 2690.65-8	2	-	-	20000	-	ЧР

Раздел, No.Т.К.	Поз.	Наименование	Перечень			Обозначение	К-во	Ресурс межремонт.		Ресурс назначенный		Страна изготовления
			а	б	в			нараб.	срок	нараб.	срок	
033	6.	Блок светосигнализаторов (электро)			+	ЛУН 2690.68-8	1	-	-	20000	-	ЧР
	7.	Блок светосигнализаторов (планера)			+	ЛУН 2690.69-8	1	-	-	20000	-	ЧР
	8.	Освещение компаса			+	ЛУН 2880.3	1	-	-	20000	20	ЧР
	9.	Блок диодов			+	ЛУН 3312.03-8	5	-	-	20000	-	ЧР
	10.	Блок диодов			+	ЛУН 3312.04-8	2	-	-	20000	-	ЧР
	11.	Аккумуляторная батарея			+	21 NiCd 450-1	2	-	-	-	3 с даты производства	ЧР
	12.	Хвостовой огонь		+		ХС 57	1	-	-	по состоянию		Россия

Раздел, No.Т.К.	Поз.	Наименование	Перечень			Обозначение	К-во	Ресурс межремонт.		Ресурс назначенный		Страна изготовления
			а	б	в			нараб.	срок	нараб.	срок	
033	13.	Бортовой аэронавигационный огонь		+		БАНО 57	2	-	-	по состоянию		Россия
	14.	Фара		+		ЛФСМ 28-200+130 или тип 4162676 или тип 4263227 TELEFLEX--SYNERAVIA	3	-	-	по состоянию		Россия Франция
	15.	Маяк сигнальный ламповый			+	МСЛ-3	2	по состоянию		20000	-	Россия
	16.	Реостат		+		РЛ 10	1	-	-	по состоянию		Россия
	17.	Лампа заднего пульта		+		ЛЗП (8) (черт. No. Б 580 593 Н)	1	-	-	по состоянию		ЧР
	18.	Лампа столика штурмана		+		ЛНС (8) (черт. No. Л 410.8270-08)	2	-	-	по состоянию		ЧР
	19.	Переносная лампа		+		ПЛ (8) (черт. No. Л 410.8297)	1	-	-	по состоянию		ЧР

Раздел, No.Т.К.	Поз.	Наименование	Перечень			Обозначение	К-во	Ресурс межремонт.		Ресурс назначенный		Страна изготовления
			а	б	в			нараб.	срок	нараб.	срок	
34		Пилотажно-навигационное оборудование										
	1.	Указатель скорости			+	ЛУН 1108.XX-8	1	6000	-	15000	15	ЧР
	2.	Указатель скорости			+	ЛУН 1113.XX-8	2	5000	-	20000	-	ЧР
	3.	Высотомер			+	ЛУН 1124.XX-8	2	5000	-	20000	-	ЧР
	4.	Вариометр			+	ЛУН 1140.XX	2	5000	-	20000	-	ЧР
	5.	Приемник скоростного напора			+	ЛУН 1155-7	1	-	-	20000	-	ЧР
	6.	Приемник статического давления			+	ЛУН 1156-7	2	5000	-	15000	15	ЧР
	7.	Приемник воздушных давлений			+	ЛУН 1157-7	2	-	-	6000	-	ЧР

Раздел, No.Т.К.	Поз.	Наименование	Перечень			Обозначение	К-во	Ресурс межремонт.		Ресурс назначенный		Страна изготовления
			а	б	в			нараб.	срок	нараб.	срок	
034	8.	Сигнализатор скорости			+	ЛУН 1173.XX-8	1	5000	-	20000	20	ЧР
	9.	Указатель поворота			+	ЛУН 1215.XX	2	3000	-	10000	15	ЧР
	10.	Магнитный компас			+	ЛУН 1221.1-8	1	-	-	5000	-	ЧР
	11.	Авиагоризонт			+	ЛУН 1205.31-8	2	5000	5	10000	10	ЧР
	12.	Авиагоризонт			+	АГР-74-5 2-ой сер.	1	по состоянию		20000	-	Россия
	13.	Кран переключения			+	ЛУН 7375.01-8	2	-	-	6000	-	ЧР
	14.	Влагоотстойник		+		ЛУН 7750.01-8	6	-	-	по состоянию		ЧР
	15.	Термометр наружного воздуха		+		Рн 45-8	1	-	-	по состоянию		ЧР

Раздел, No.Т.К.	Поз.	Наименование	Перечень			Обозначение	К-во	Ресурс межремонт.		Ресурс назначенный		Страна изготовления
			а	б	в			нараб.	срок	нараб.	срок	
034	16.	Курсовая система				ГМК-1-ГЭ	1 к-т					
		а) индукционный датчик				ИД-3	1					
		б) коррекционный механизм				КМ-8	1					
		в) автомат согласования			+	АС-1	1	по состоянию		20000	-	Россия
		г) пульт управления				ПУ-27Э	1					
		д) гироагрегат				ГА-6	2					
		е) блок связи				ВС-1	1					
	17.	Усилитель			+	БУП-3	2	по состоянию		20000	-	Россия
	18.	Высотомер электромеханический				ВЭМ-72 ПБ-3А	1 к-т					
		а) указатель высотомера			+	ВЭМ-72ПБ-3А	1	по состоянию		20000	-	Россия
		б) блок усилителя				БУ-72М	1					

Раздел, No.Т.К.	Поз.	Наименование	Перечень			Обозначение	К-во	Ресурс межремонт.		Ресурс назначенный		Страна изготовления
			а	б	в			нараб.	срок	нараб.	срок	
035		Кислородное оборудование, защитное снаряжение										
	1.	Блок кислородного питания			+	БКП-2-2-210	2	-	-	-	10	Россия
	2.	Блок кислородного питания пассажиров			+	БКП-3-2-210	2	-	-	-	10	Россия
		а) маска			+	МКП-1Т	4	-	-	20000	-	Россия
	3.	Дымозащитные очки			+	ДЗО-1Л	2	-	-	20000	-	Россия
	4.	Маска кислородная пилотская			+	КМ-114	2	-	-	20000	-	Россия
061		Воздушные винты										
	1.	Воздушный винт			+	В 510	2	2000	5	6000	-	ЧР
	2.	Переключатель давления			+	0,7 С ЛУН 1492.04-8	2	5000	-	20000	25	ЧР

Раздел, No.Т.К.	Поз.	Наименование	Перечень			Обозначение	К-во	Ресурс межремонт.		Ресурс назначенный		Страна изготовления
			а	б	в			нараб.	срок	нараб.	срок	
061	3.	Реле времени воздушного винта			+	ЛУН 2601-8	2	-	-	12500	-	ЧР
	4.	Вспомогательный насос			+	ЛУН 7840-8	2	по состоянию		20000	-	ЧР
	5.	Схема задержки		+		ЗО-4С (8) (черт. No. Б 073 421 Н)	2	-	-	по состоянию		ЧР
071		Силовая установка										
	1.	Двигатель (включая агрегаты установленные на двигателе)			+	М 601 Э или М 601 Э-21	2	2000 или 2250 циклов	5	6000 или 6750 циклов	-	ЧР
076		Система управления двигателем										
	1.	Дифференцирующее звено оборотов газогенератора			+	ЛУН 5323-8	2	-	-	9000	10	ЧР

Раздел, No.Т.К.	Поз.	Наименование	Перечень			Обозначение	К-во	Ресурс межремонт.		Ресурс назначенный		Страна изготовления
			а	б	в			нараб.	срок	нараб.	срок	
076	2.	Центральный электронный блок ограничителей			+	ЛУН 5260.XX	2	-	-	5000	10	ЧР
	3.	Датчик температуры наружного воздуха			+	П-5 (7)	2	-	-	8000	-	ЧР
077		Приборы контроля двигателя										
	1.	Указатель оборотов газогенератора			+	ЛУН 1347.XX-8	2	4000	-	15000	15	ЧР
	2.	Указатель оборотов воздушного винта			+	ЛУН 1348.XX-8	2	4000	-	15000	15	ЧР
	3.	Указатель температуры между турбинами			+	ЛУН 1370.02	2	5000	-	10000	15	ЧР
	4.	Компенсационные провода		+		КВ-Л 410 Е	1	-	-	по состоянию		ЧР

Раздел, No.Т.К.	Поз.	Наименование	Перечень			Обозначение	К-во	Ресурс межремонт.		Ресурс назначенный		Страна изготовления
			а	б	в			нараб.	срок	нараб.	срок	
079		Масляная система										
	1.	Маслорадиатор		+		443 512 506 705	2	-	-	по состоянию		ЧР
	2.	Термостатический и предохранительный клапан		+		ТПВ 1 (7) (черт. No. Б 069 001 Н)	2	-	-	по состоянию		ЧР
080		Система запуска										
	1.	Реле времени двигателя			+	ЛУН 2601.01-8	2	-	-	12500	-	ЧР
	2.	Прерыватель		+		ЛУН 3191-8	2	-	-	по состоянию		ЧР
082		Система впрыска воды										
	1.	Электромагнитный клапан			+	ЛУН 2474.4-8	1	-	-	16000	-	ЧР

Раздел, No.Т.К.	Поз.	Наименование	Перечень			Обозначение	К-во	Ресурс межремонт.		Ресурс назначенный		Страна изготовления
			а	б	в			нараб.	срок	нараб.	срок	
082	2.	Насос впрыска воды			+	ЛУН 5155-8	1	по состоянию		мин. 8000	-	ЧР
	3.	Кран			+	8 ЛУН 7377-8	2	10000	10	20000	20	ЧР
110		Радиоаппаратура самолетовождения										
	1.	Навигационный приемник			+	ЛУН 3503.20	1	5000	-	10000	-	ЧР
	2.	Навигационный конвертор с указателем			+	ЛУН 3503.61	1	5000	-	10000	-	ЧР
	3.	Источник питания			+	ЛУН 3561-8	1	5000	-	10000	-	ЧР
	4.	Антенна маркерного приемника			+	ЛУН 3593.10-7	1	-	-	10000	-	ЧР
	5.	Антенна навигационная - - глиссадная			+	ЛУН 3593.30-7	1	-	-	10000	-	ЧР

Раздел, No.Т.К.	Поз.	Наименование	Перечень			Обозначение	К-во	Ресурс межремонт.		Ресурс назначенный		Страна изготовления
			а	б	в			нараб.	срок	нараб.	срок	
110	6.	Антенна навигационная			+	ЛУН 3596-7	1	-	-	10000	-	ЧР
	7.	Навигационный указатель			+	ЛУН 3710.05	1	5000	-	10000	15	ЧР
	8.	Антенна радиокомпаса ненаправленная	+			АР 1 (7) У (черт. No. Б 077 821 Н)	1	-	-	соответствует планеру	-	ЧР
	9.	Преобразователь			+	БМП.02/9Я2.399.001 ПС	2	по состоянию		20000	-	Россия
	10.	Индикатор курсовых углов			+	ИКУ-1АК	2	по состоянию		20000	-	Россия
	11.	Указатель комбинированный			+	УГР-4УК	2	по состоянию		20000	-	Россия
	12.	Радиокомпас			+	АРК-15М	2 к-та	по состоянию		32000	-	Россия
		а) Приемник				2.003.005-01	2					
		б) Эквивалент кабеля рамки				4.850.077-5	1					

Раздел, No.Т.К.	Поз.	Наименование	Перечень			Обозначение	К-во	Ресурс межремонт.		Ресурс назначенный		Страна изготовления
			а	б	в			нараб.	срок	нараб.	срок	
110	12.	в) Пульт управления			+	3.624.049-01	2	по состоянию		32000	-	Россия
		г) Антенное согласующее устройство				2.240.000-1	2					
		д) Блок рамочной антенны				2.040.020	2					
	13.	Радиовысотомер				А-037	1 к-т	по состоянию		20000	-	Россия
		а) Приемопередатчик с амортизационной рамой				А-037-1А	1					
		б) Указатель высоты			+	А-034-4-13	1					
		в) Антенна				А-037-2	2					

Раздел, No.Т.К.	Поз.	Наименование	Перечень			Обозначение	К-во	Ресурс межремонт.		Ресурс назначенный		Страна изготовления
			а	б	в			нараб.	срок	нараб.	срок	
113		Радиоаппаратура опознавания и активного ответа										
	1.	Самолетный радиоответчик				СРО-2	1к-т					
		а) Приемопередатчик				Блок 5-ОМ	1					
		б) Пульт управления				Блок 8А	1					
		в) Антенна I поддиапазона				Блок 12-10 ВЖЛ	1					
		г) Антенна I поддиапазона				Блок 12-10 ВЖП	1					
		д) Антенна I поддиапазона			+	Блок 12-11 ВЖЛ	1	по состоянию		20000	-	Россия
		е) Антенна I поддиапазона				Блок 12-11 ВЖП	1					
		ж) Блок контроля				Блок 12-4 М	1					
		з) Антенна 3 поддиапазона				Блок 13-3 А	2					
		и) Тройник				Блок 13-4 ВА	1					
		й) Блок связи				Блок 19	1					

Раздел, No.Т.К.	Поз.	Наименование	Перечень			Обозначение	К-во	Ресурс межремонт.		Ресурс назначенный		Страна изготовления
			а	б	в			нараб.	срок	нараб.	срок	
113	1.	к) Антенный блок				Блок 23 П	1	по состоянию		20000	-	Россия
		л) Антенный блок			+	Блок 23 Л	1					
		м) Блок филтьров				Блок 25	1					
	2.	Самолетный ответчик				СО-69	1 к-т	-	-	по состоянию		Россия
		а) блок СО-69 включая:				2.000.175	1					
		- кодирующую головку				3.604.039	1					
		- приемопередатчик				2.000.197	1					
		- кодирующее устройство				2.082.001 или 2.082.013	1					
		б) пульт управления		+		3.264.247.01	1					
		в) штепсельный разъем				СР-50-162 ФВ	2					
		г) коаксиальный делитель (фильтр)				2.067.342	1					
		д) приставка контроля				2.035.012	1					

Раздел, No.Т.К.	Поз.	Наименование	Перечень			Обозначение	К-во	Ресурс межремонт.		Ресурс назначенный		Страна изготовления
			а	б	в			нараб.	срок	нараб.	срок	
113	2.	е) приставка бланкирования				2.217.017	1					
		ж) усилитель				2.035.509	1					
		з) контрольный разъем		+		2 РМДТ 33 БПН 32 Г5АI	 1	-	-	по состоянию		Россия
		и) антенна				2.092.329	1					
		й) антенна				2.092.240	1					
142		<u>Бортовые средства и регистрации полетных данных</u>										
	1.	Переключатель давления			+	0,4К ЛУН 1469.11-8	1	5000	-	15000	20	ЧР
	2.	Отделительная коробка			+	ОС-2 (8) (черт. No. Б 570 660 Н)	1	-	-	20000	-	ЧР

Раздел, No.Т.К.	Поз.	Наименование	Перечень			Обозначение	К-во	Ресурс межремонт.		Ресурс назначенный		Страна изготовления
			а	б	в			нараб.	срок	нараб.	срок	
142	3.	Бортовое устройство регистрации (МСРП-МВЛ)				БУР-1-2Г	1 к-т					
		а) блок сбора полетной информации, включая:				БСПИ-4-2	1					
		-кодирующее устройство программирования входных сигналов										
		-кодирующее устройство программирования частоты запроса			+			по состоянию		20000	-	Россия
		-раму РА-37										
		б) защищенный бортовой накопитель				ЗБН-1-1	1					
		в) пульт управления и индикации				ПУ-25	1					

Раздел, No.Т.К.	Поз.	Наименование	Перечень			Обозначение	К-во	Ресурс межремонт.		Ресурс назначенный		Страна изготовления
			а	б	в			нараб.	срок	нараб.	срок	
142	3.	г) датчик перегрузок				МП-95 ±1,5	2	по состоянию		20000	-	Россия
		д) датчик перегрузок				МП-95 -2 +5	1					
		е) датчик угловых перемещений				МУ-615 А	4					
		ж) датчик сельсинный				ДС-11 В	2					
		з) датчик барометрической высоты			+	ДВ-15-МВ	1					
		и) датчик приборной скорости				ДПСМ-1	1					
		й) датчик угловой скорости				ДУСУ-1-30 АС	3					
		к) датчик давления				ДМП-15А	2					

ПРЕДНАМЕРЕННО ПРОПУЩЕНО

9.8. Назначенный ресурс деталей планера и его систем, перечень обязательных замен деталей планера

Назначенный ресурс деталей планера и его систем, кроме деталей приведенных в пункте 9.8.1 20000 часов налета (20000 посалок для Т полета = 1 час). В настоящем приложении приведен перечень деталей, которые необходимо, с учетом их назначенного ресурса заменять.

9.8.1 Перечень обязательных замен деталей планера и его систем

Таблица сроков службы (назначенных ресурсов) деталей планера и его систем

No. п/п	Наименование		Обозначение	Ресурс назначенный
1.	Крыло	1)		6700 взлетов
2.	Задняя балка шасси	2)	Б 015 993 Н	13000 посадок
3.	Трос задный левый	3)	Б 036 288 Н	6200 часов
4.	Трос задний правый	3)	Б 036 289 Н	6200 часов
5.	Трос средний правый	3)	Б 036 300 Н	6200 часов
6.	Трос средний левый	3)	Б 036 290 Н	6200 часов
7.	Трос передний	3)	Б 036 299 Н	6200 часов
8.	Полотняные обшивки элерона	4)	Б 025 641 Н пр. 3-14	назначенный ресурс общивки 10 000 часов или 15 лет.
9.	Полотняные обшивки элерона	4)	Б 025 641 Н пр. 3-14	
10.	Полотняные обшивки руля высоты	4)	Б 533 201 Л пр. 3+17	
11.	Полотняные обшивки руля высоты	4)	Б 533 201 П пр. 3+17	
12.	Полотняные обшивки руля направления	4)	Б 531 201 Н пр. 3+17	

Примечание:

1) Действует для 100% взлетов с направленными (полными) концевыми баками для эксплуатации грунт- - бетон = 1 : 1. Для меньшего количества взлетов с полными концевыми баками срок службы крыла пропорционально увеличивается и можно его определить по диаграмме ПБ = f (% взлетов с полными концевыми баками) приведенной на рис. 9.8.1.
Диаграм действует для время полета с полными концевыми баками Т $\leq$ 3,3 часа, когда назначенный ресурс решает количество взлетов. Посадка с полными концевыми баками не допускается.

2) Действует до заводского номера 1817.
С заводского номера 1818 обеспечивается назначенный ресурс более 20000 посадок.

3) Тросы управления триммером руля высоты.

4) Действует лимит,который наступить раньше.

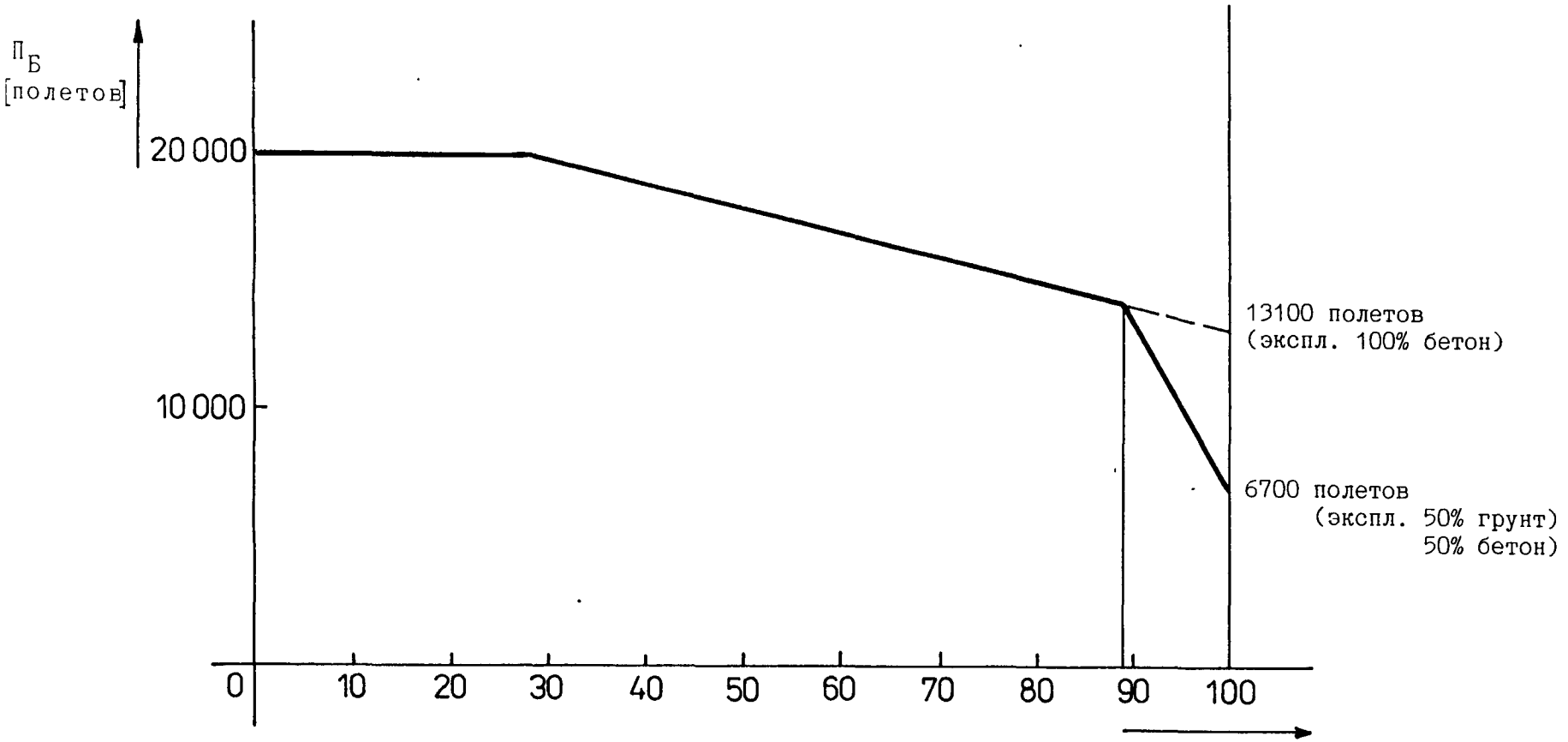

ФИГ. 9.8-1 Зависимость назначенного ресурса крыла от количества взлетов с полным концевым баком при эксплуатации ГРУНТ : БЕТОН=1:1, $T_{полета} \leq 3.3$ ч.

ПРЕДНАМЕРЕННО ПРОПУЩЕНО

9.9. Статистика и обработка неисправностей возникших при эксплуатации и влияющих на безопасность эксплуатации

Назначенный ресурс отдельных частей планера, который вытекает из приложения 9.8, оценен для предполагаемого использования самолета на основе эксплуатации определенной следующими параметрами:

Средний полет	T = 60 минут

Назначенный ресурс анализирован и проверен в лаборатории для четырех типичных полетов I,II,III,IV причем первых три полета без концевых топливных баков,полет IV с концевыми топливными бакоми.

Предпосылки эксплуатации самолета без концевого топливного бака:

Профил полета	Время полета (мин)	Частота полета (%)	Коммерческая нагрузка	Высота полета (км)	Отношение полетов бетон / грунт (%)
I	15	20	$G_{kom.makc.}$	I	50% / 50%
II	60	70	0,8 $G_{kom.makc.}$	3	50% / 50%
III	150	10	0,8 $G_{kom.makc.}$	3	50% / 50%

Назначенный ресурс для указанной средней структуры эксплуатации приведен в приложении 9.8. Ресурс здесь определен также для постоянных полетов IV (с полными концевыми топливными баками). Одновременно здесь также приведена диаграмма зависимости ресурса от процента выполнения длинных полетов.

Средние данные профиля полета IV:

Время полета	200 мин
Высота полета	1,2 км

Приведенные в приложении 9.8 ресурсы действуют для средних параметров эксплуатации с назначенным оперетивным и периодическим обслуживанием включая ревизию самолета. При значительных отклонениях от предполагаемой эксплуатации могут на несущих частях планера появиться неисправности и дефекты, которые не были выявлены в ходе усталостных лабораторных испытаний. За неисправностями и дефектами влияющими на уровень безопасности полета необходимо в ходе эксплуатации статистически наблюдать при периодическом обслуживании, ревизии самолета и при внеочередном обслуживании.
Возрастающее количество неисправностей некоторых деталей при возрастающем налете сигнализирует достижение их срока службы. Также детали затем следует профилактически заранее заменять или ремонтировать.
Статистика неисправностей выполняется на формуляре и представляется заводе-изготовителю самолета для оценки. Возникающие неисправности можно оценивать со следующих позиций:

- неисправности привичного характера (механический износ и повреждение), которые появляются в среднем как и на других типах самолетов. Указанные неисправности не влияют на срок службы и в статистике не приводятся.

- неисправности вызванные переменными эксплуатационными нагрузками (ослабление заклепочных швов, трещины вспомогательных поковок). Также неисправности, выявляемые именно при ревизии самолета решаются подтяжкой заклепок, заменой поковок и т.п., если их статическое количество приемлено и существенно не увеличивается с возрастающими часами налета. В статистике приводятся эти неисправности только в случае более значительного количества их случаев.

- неисправности вызванные переменными эксплуатационными нагрузками влияющие на срок службы (например трещины моторами, несущих элементов крыла, фюзеляжа, хвостового оперения и т.п.). Указанные случаи решаются ремонтом или заменой детали и приводятся в статистике.
  Заполненные статистические формуляры отправляются один раз в полгода заводу-изготовителю самолета с возможным требованием предложения решения неисправностей массового характера.

  Образец формуляра для статического учета неисправностей планера самолета приведен в настоящем приложении.

  Пояснения к заполнению статистики неисправностей:

  - количество исследуемых самолетов за приведенный период в одной эксплуатирующей организации.

- приводятся только большие конструктивные узлы:
  фюзеляж,
  крыло,
  моторама,
  крепление шасси,
  горизонтальное оперение,
  управление самолетом,
  закрылки.

- приводятся только неисправности более важного характера, которые могут повлиять на уровень безопасности полета. В столбец - Мероприятия - приводится например - замена детали, ремонт согласно разделу 5, ремонт по предложению эксплуатирующей организации, ремонт по консультации с заводом-изготовителем, ремонт заводом изготовителем и т.п. Здесь же также приводится предложение на возможное наблюдение в ходе следующей эксплуатации и предложение мероприятий для всего парка самолетов соответствующей эксплуатирующей организации.

- с столбе - Номер типа неисправности - приводится числовое обозначение выбираемое эксплуатирующей организацией для определенного типа неисправности. В каждом последующем формуляре обозначает эксплуатирующая организация такую же неисправность одинаковым номером.

- в столбе - Неисправность выявления при осмотре -
  - приводится:
    оперативное обслуживание,
    периодическое обслуживание,
    ревизия самолета, и т.п.

Неисправности и дефекты основных частей планера самолета Л 410 УВП-Э

Эксплуатирующая
организация: ..... Кол-во самолетов наблюдаемых в 1 год: ...Год наблюдения: .....

Номер типа неисп-равнос-ти	Кол-во неисп-равнос-тей одного типа	Неисправность выявлена					Эскиз и описание неисправности	Мероприятия
		при осмотре	на самолете					
			Завод-ской номер с-та	Борто-вой номер с-та	Коли-чество часов налета	Коли-чество взле-тов		

9.10. Критические места планера

9.10.1. Общая часть

Критические места планера вытекли из прочностных и усталостных испытаний и выявлений отказов и износа в ходе периодического обслуживания, капитальных ремонтов и инспекционных осмотров самолетов типа Л 410. Указанным местам необходимо уделять максимальное внимание при ревизиях самолета, периодическом и внеочередном обслуживании и возможных осмотрах выполняемых заводом-изготовителем самолета и представителями авиаинспекции.

Осмотр критических мест выполняется при помощи лупы с как минимум пятикратным увеличением. При ревизии рекомендуется указанные места контролировать на расстыкованных частях конструкции самолета. Выявленные неисправности и трещины ремонтируются в соответствии с указаниями, приведенными в настоящем Регламенте технического обслуживания. Ремонт трещин и неисправностей большего объема, которые не приведены в Регламенте технического обслуживания и в документации с ним связанной, решается следующим способом:

- при меньшем объеме ненагруженных усилиями частей планера работы выполняются привичным для эксплуатирующей организации способом, при условии соблюдения равной прочности без согласия завода-изготовителя самолета.

- при усталостных и механических повреждениях нагруженных несущих частей планера ремонт решается после консультации с заводом-изготовителем самолета.

9.10.2. Перечень критических мест по строительным группам

Крыло

Области нижней полки переднего лонжерона. Поперечные соединения обшивок на нижней стороне крыла. Соединения полок переднего лонжерона на нижней стороне между нервюрами No. 10-11.
Стенка заднего лонжерона между нервюрами No. 22-25.
Поковка задних подвесок крыла в зоне отверстий под болты М 8 (крепление поковки к нижней полке заднего лонжерона).
Нижняя полка заднего лонжерона в местах нервюри No. 21.
Нижняя полка переднего лонжерона в местах нервюр No. 8,15 до 21.

Обшивки в местах контрольных крышек лючков на нижней стороне крыла.
Отверстия в поковках под болты соединения крыла и фюзеляжа (проверять на овальность через 14000 часов налета).

Фюзеляж

Нижние полки балок шасси на шпангоутах No. 12 и 14.
Отверстия в поковках под болты соединения крыла с фюзеляжем (проверять на овальность через 14000 часов налета). Присоединительные фитинги хвостового оперения на шпангоутах No. 25-26.

Хвостовое оперение

Подвески стабилизатора.

Подвески киля.

Соединение продольных элементов жесткости с поперечными нервюрами между лонжеронами стабилизатора (трещин обшивки).
Полки переднего лонжерона стабилизатора в местах подвески стабилизатора.
Втулки подвесок хвостового оперения (коррозия, выколотка).

9.11. Устранение привичных неисправностей без согласия завода-изготовителя самолета

Для определения возможности и способа ремонта подробно выявите объем повреждения путьем осмотра конструкции, иногда даже при возможном частичном удалении заклепок обшивки. Последовательность работ при дефектации обшивок и частей планера самолета приведена в Руководстве по технической эксплуатации (подраздел 020.20.00), в котором описана также последовательность работ по ремонту поврежденных частей. В этом Руководстве по технической эксплуатации приведены также допустимые деформации, которые в эксплуатационных условиях оставить без ремонта, толщины отдельных частей, схемы конструктивных соединений, последовательность определения ослабленных заклепок и другие необходимые технические требования для ремонта.
В случаях, когда при выявлении повреждения не найдете последовательность ремонта с предложением на его конструктивное решение в Руководстве по технической эксплуатации или в настоящем приложении, обратитесь с спросбой на решение способа ремонта к заводу-изготовителю, чем обеспечите соблюдение требования к заданному уровню безопасности полета.
Повреждения можно распределить на следующие группы:

- небольшие повреждения, которые не ремонтировать, как, например, местные вмятины обшивки, риски обшивки не превышающие толщину плакированного слоя, дефекты внешнего вида лакокрасочного покрытия, обивки и т.п.

- повреждения, которые можно ремонтировать согласно конструкции принципам и руководствам по ремонту узлов согласно Руководству по технической эксплуатации.

- Повреждения с нарушением несущих основных элементов конструкции (деформации лонжеронов крыла или стабилизатора, деформации нервюр, крыла, шпангоутов фюзеляжа и т.п.). Такой ремонт может выполнить только специализированный ремонтный завод или завод--изготовитель самолета. Гарантию на соблюдение условий равноценности статической и усталостной прочностей дает ремонтный завод, который в случае надобности можеть передать способ ремонта на утверждение заводом-изготовителем самолета.

- повреждения такого объема, когда ремонт или невозможен, или он настолько дорогой, что выгоднее поврежденную часть заменить новой и то или на заводе-изготовителе, или на специализированном ремонтном заводе.

ПРЕДНАМЕРЕННО ПРОПУЩЕНО

9.12. Замена деталей

9.12.1. Общая часть

Для обеспечения текущего ремонта с самолетами поставляются запасные части 1:1 и комплект запасных частей к приборам и агрегатам. Самостоятельно можно заказать комплекты запасных частей и материала 1:5 поставляемые с каждым пятым самолетом (или и по другому согласно контракту). По требованию заказчика можно расширить комплект свободных деталей поставляемых с каждым самолетом. Технологические карты на использование запасных частей и возможные дополнительные работы приведены в Руководстве по технической эксплуатации самолета Л 410 УВП-Э в соответствующих разделах.

9.12.2. Последовательность при обеспечении деталей

В эксплуатации самолетов, кроме случаев, когда будет не возможным использовать для ремонта деталь из комплекта запасных частей, поврежденную деталь, узел, прибор или агрегат обеспечьте у завода изготовителя.
Последовательность обеспечения запасных частей следующая:

9.12.2.1. Идентификация детали

Снаряженный самолет, строительные части самолета, отдельные узлы, детали, приборы и агрегаты имеют свои идентификаторы (номера чертежей, стандартов, другие обозначения и т.п.). Эти идентификаторы приводите в заказах на запасные части. Поиск идентификаторов выполните согласно:

- каталогу деталей и сборочных единиц

Каталог деталей и сборочных единиц является пособием при оформлении заказов на запасные части самолета. В каталоге деталей и сборочных единиц подробно вычерчены только разъемные (съемные) части планера. Каталог деталей и сборочных единиц самолета Л 410 УВП-Э не является составной частью сопроводительной документации поставляемой с каждым самолетом. Заказчик может этот каталог заказать у завода-изготовителя.

- альбому производственных,эксплуатационных и ремонтных допусков

Альбом производственных,эксплуатационных и ремонтных допусков предназначен для обслуживающего персонала самолетов Л 410 УВП-Э в ходе периодических осмотров и ревизии. Кроме данных предназначенных для обезпечения правильных рвзмеров и посадок в ходе эксплуатации самолета приведены в столбце "номер чертежа" идентификаторы соответствующих деталей или стандартных деталекй. У некоторых узлов в столбце "Внимание" приведены номера чертежей ремонтных чертежей. Все приведенные идентификаторы можно использовать при оформлении заказа. Альбом производственных,эксплуатационных и ремонтных допусков не является составной частью сопроводительной документации поставляемой с каждым самолетом. Заказчик может этот альбом заказать у завода-изготовителя.

- запросу у сервисной группы завода-изготовитедя

В рамках консультационной сервисной службы у заказчика (сервисный пункт) можно в исключительных случаях привичными средствами спросить о идентификации искомой позиции.

9.12.2.2. Оформление заказа на запасные части

После выполненной идентификации соответствующей позиции (запасной части) оформите заказ.

В заказе приведите:

- идентификатор;
- наименование заказываемой позиции;
- количество заказываемых штук. У планируемых запасных частей приведите и частные суммы количества штук в отдельных кварталах года.
- заводские номера самолетов, для которых запасные части заказываете (не касается стандартных деталей).